Barudan

HIGH SPEED AUTOMATIC EMBROIDERY MACHINE

MODEL BEKS-S15C(Mk8)

PARTS LIST

BARUDAN CO., LTD.

20 Tsukagoshi Josuiji,
Ichinomiya-city, Aichi-pref., Japan
TEL〈81〉586-76-1137 FAX〈81〉586-77-1499
http://www.barudan.co.jp/

株式会社 バルダン

〒491-0004 愛知県一宮市定水寺塚越20番地
TEL (0586) 76ー1137(代) FAX (0586) 77ー1499
http://www.barudan.co.jp/

ＢＥＫＳ－Ｓ１５Ｃ（Ｍｋ８）
HIGH SPEED AUTOMATIC EMBROIDERY MACHINE
高速自動刺繍ミシン

C O N T E N T S
目　　次

Machine layout (BEKS-S15C(Mk8))
配置図（BEKS-S15C(Mk8)）

00A Table・Frame A
テーブル・フレームＡ

00B Table・Frame B
テーブル・フレームＢ

00C Table・Frame C
テーブル・フレームＣ

00D Table・Frame D
テーブル・フレームＤ

00E Table・Frame E
テーブル・フレームＥ

01A **Bed A**
ベッドＡ

01B **Bed B**
ベッドＢ

01C **Bed C**
ベッドＣ

02A **Thread cut A**
糸切りＡ

02B **Thread cut B**
糸切りＢ

02C **Thread cut C**
糸切りＣ

02D **Thread cut D**
糸切りＤ

03 **Take up lever**
天秤

04A **Needle bar A**
針棒Ａ

04B **Needle bar B**
針棒Ｂ

04C **Needle bar C**
針棒Ｃ

04D **Needle bar D**
針棒Ｄ

04E **Needle bar E**
針棒Ｅ

04F **Needle bar F**
針棒Ｆ

05 **Jump**
ジャンプ

06 **Thread guide**
糸道

07A **Color change A**
色換えＡ

07B **Color change B**
色換えＢ

08A Drive A
駆動Ａ

08B Drive B
駆動Ｂ

08C Drive C
駆動Ｃ

08D Drive D
駆動Ｄ

08E Drive E
駆動Ｅ

10A Pantograph drive A
枠駆動Ａ

10B Pantograph drive B
枠駆動Ｂ

10C Pantograph drive C
枠駆動Ｃ

10D Pantograph drive D
枠駆動Ｄ

10E Pantograph drive E
枠駆動Ｅ

10F Pantograph drive F
枠駆動Ｆ

10G Pantograph drive G
枠駆動Ｇ

10H Pantograph drive H
枠駆動Ｈ

10I Pantograph drive I
枠駆動Ｉ

10J Pantograph drive J
枠駆動Ｊ

10K Pantograph drive K
枠駆動Ｋ

10L Pantograph drive L
枠駆動Ｌ

11A Control A
制御Ａ

11B Control B
制御Ｂ

11C Control C
制御Ｃ

12 Spool holder
糸立

13 Lighting
照明

INDEX
索　引

Machine layout (BEKS-S15C(Mk8))
配置図 (BEKS-S15C(Mk8))

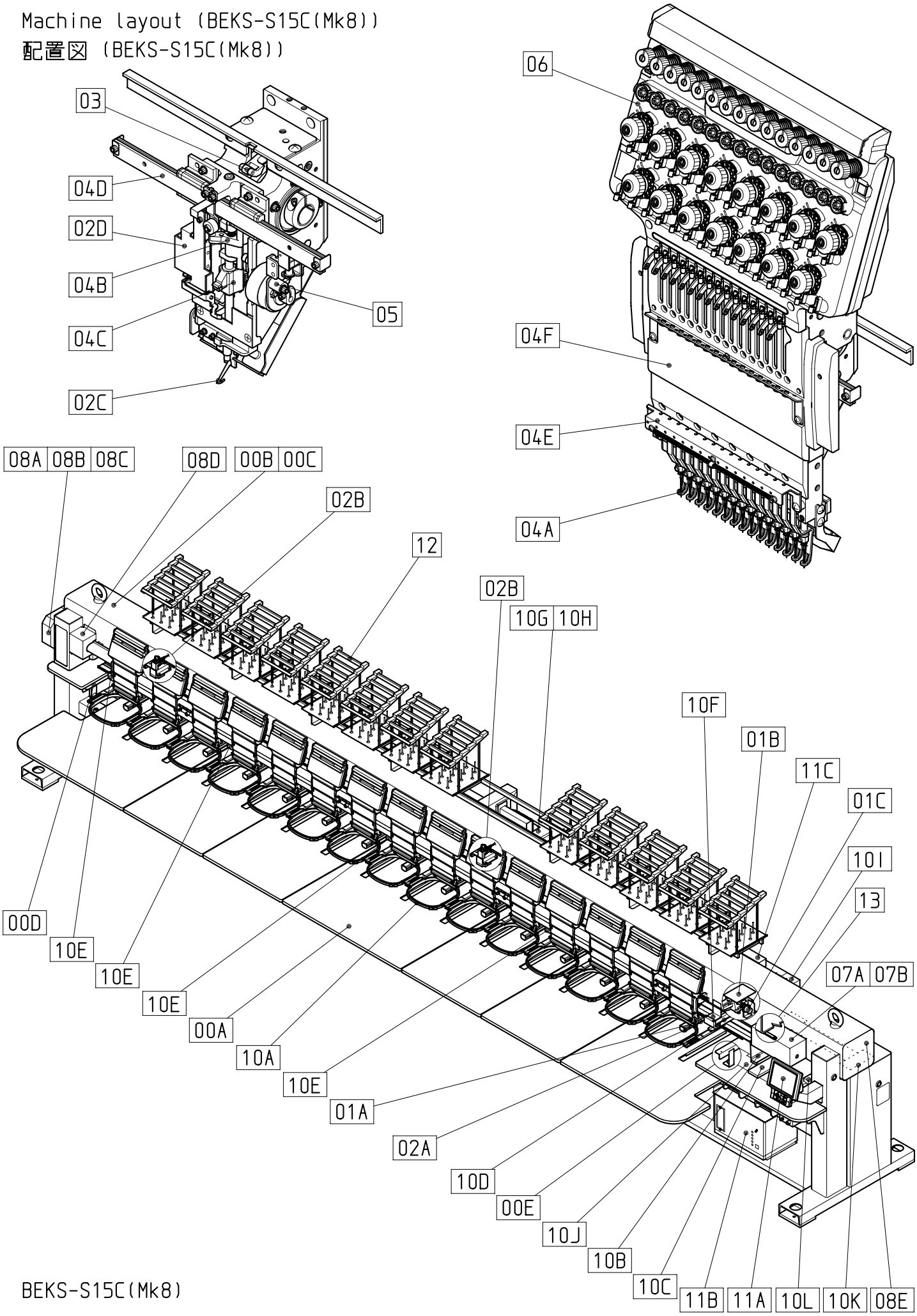

BEKS-S15C(Mk8)

210609

00A Table・Frame A
テーブル・フレームA

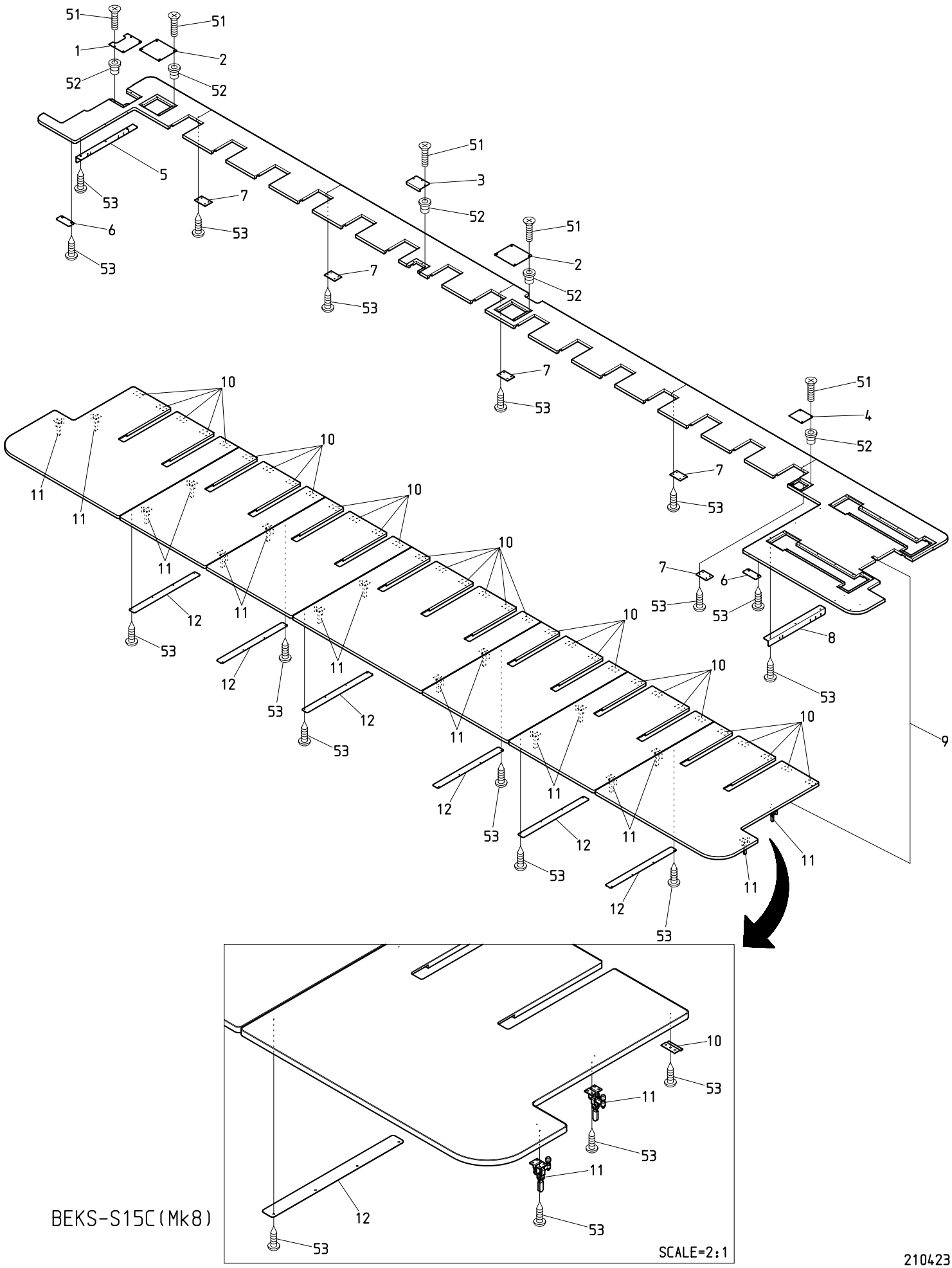

BEKS-S15C(Mk8)

210423

ＯＯＡ　　Table・Frame A　　(※ Depends on machine type)

テーブル・フレームＡ　　(※は機種によって異なる)

ITEM	ＬＩＳＴ　No.	ＤＥＳＣＲＩＰＴＩＯＮ	部品名	Q'TY	ＮＯＴＥ
1	QL250191	Lower shaft service cover	下軸サービスカバー	1	
2	JX120010	Thread cut service cover(BEKS-C)	糸切りサービスカバー(BEKS-C)	2	
3	SM120000	Lower shaft connecting service cover(Center)	下軸連結サービスカバー(中央)	1	
4	SC120040	Encoder service cover	エンコーダーサービスカバー	1	
5	SC140031	LH-table support	LHテーブル受ケ	1	
6	JG120010	Joint plate(Small)	ジョイントプレート(小)	2	
7	RQ120080	Jointed plate	ツギ板	5	※
8	SC140020	RH-table support	RHテーブル受ケ	1	
9	1BJX15380380AF1	Table(BEKS-S15C,450x380/380)	テーブル(BEKS-S15C,450x380/380)	1	※
10	HM140120	Table stopper(Front)	テーブル止メ(前)	32	※
11	A9013070	Toggle clamp(KAKUTA No.40A)	トグルクランプ(カクタNo.40A)	16	※
12	SC120010	Joint plate	ジョイントプレート	6	※
51		Cross recessed countersunk head screw M4x8 (Under cut)	十字穴付皿小ネジ M4x8 (アンダーカット)		
52		Rag nut(C) M4	鬼目ナット(C) M4		
53		Self drilling tapping screw φ5x19	ドリリングタッピンネジ φ5x19		

00B Table・Frame B
テーブル・フレームB

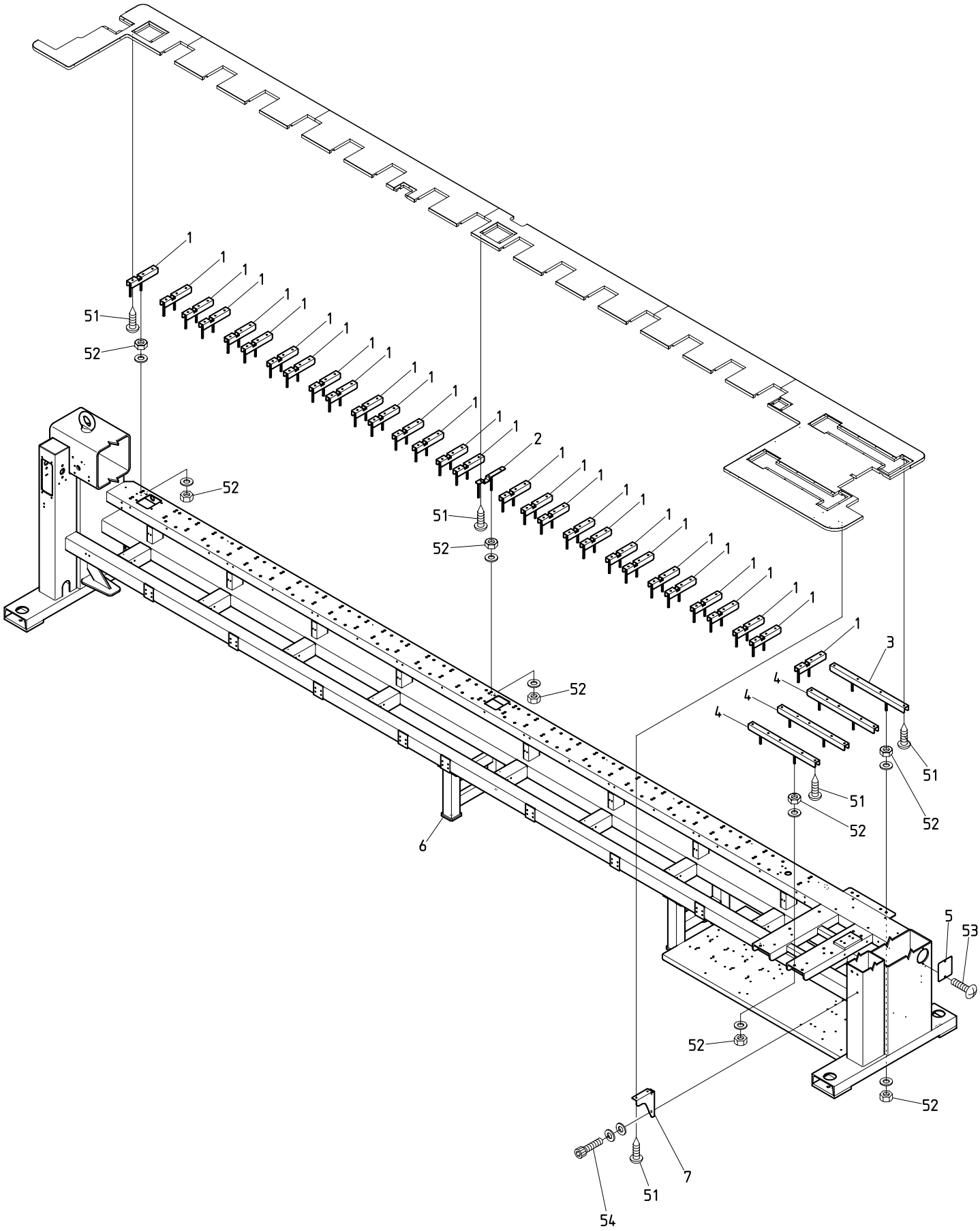

BEKS-S15C(Mk8)

210403

ＯＯＢ　　Table・Frame B　　(※ Depends on machine type)

テーブル・フレームＢ　　(※は機種によって異なる)

ITEM	ＬＩＳＴ　No.	ＤＥＳＣＲＩＰＴＩＯＮ	部品名	Q'TY	ＮＯＴＥ
1	JX140090	Table support(BEKS-C) Mk8	テーブル受ケ(BEKS-C) Mk8	30	※
2	JX140100	Sub table support(BEKS-C) Mk8	補助テーブル受ケ(BEKS-C) Mk8	1	
3	JX140020	Table support(L=665) BEKS-C	テーブル受ケ(L=665) BEKS-C	1	
4	JX140010	Table support(L=600) BEKS-C	テーブル受ケ(L=600) BEKS-C	3	
5	JX250070	RH-stand side cover(BEKS-C)	RHスタンド側面カバー(BEKS-C)	1	
6	3AJXF380380AEH1	Frame a'ssy(BEKS-S1515C,450x380/380)	脚フレーム(BEKS-S1515C,450x380/380)	1	※
7	JX140030	Table support(R) BEKS-C	テーブル受ケ(R) BEKS-C	1	
51		Self drilling tapping screw φ5x19	ドリリングタッピンネジ φ5x19		
52		Hex. nut M10(With plain washer)	六角ナット M10(平座金付)		
53		Truss head screw M6x8	十字穴付トラス小ネジ M6x8		
54		Hex. socket head cap screw M8x12(With washers)	六角穴付ボルト M8x12(平座金 バネ座金付)		

00C Table・Frame C
テーブル・フレームC

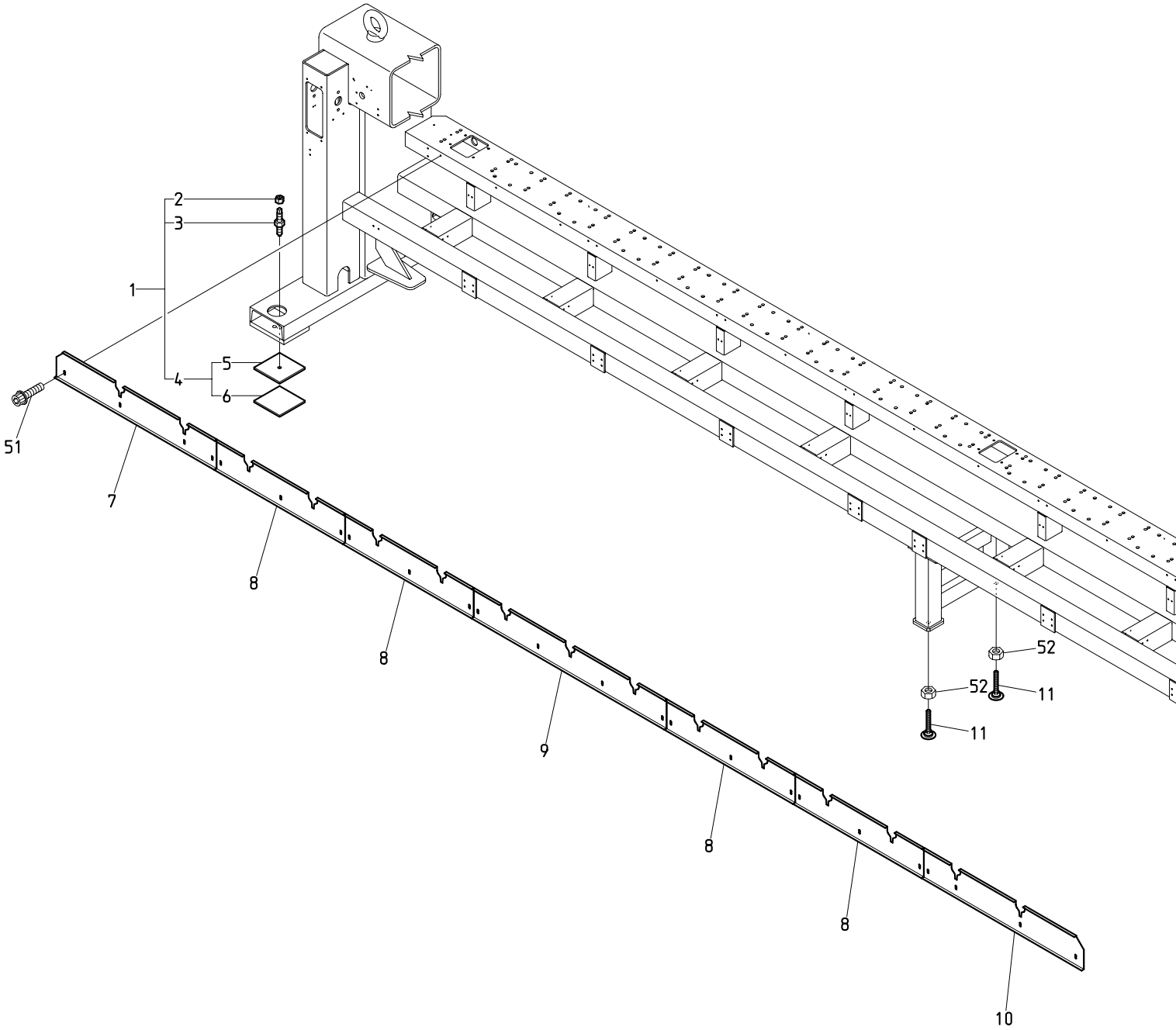

BEKS-S15C(Mk8)

210424

ＯＯＣ　Table・Frame C　(※ Depends on machine type)

テーブル・フレームＣ　(※は機種によって異なる)

ITEM	ＬＩＳＴ No.	ＤＥＳＣＲＩＰＴＩＯＮ	部品名	Q'TY	ＮＯＴＥ
1	SM720001	Mount set	マウントセット	1set	
2	RJ720050	M20 jack nut	M20ジャッキナット	1	
3	RJ720011	Jack bolt	ジャッキボルト	4	
4	RJ720020	Mount base a'ssy	マウント台ASSY	4	
5	RJ720030	Mount base	マウント台	1	
6	RJ720040	Vibroisolating pad	防振パッド	1	
7	JX140070	Bed front cover D(P380) BEKS-C	ベッド前面カバーD(P380) BEKS-C	1	※
8	JX140050	Bed front cover B(P380) BEKS-C	ベッド前面カバーB(P380) BEKS-C	4	※
9	JX140060	Bed front cover C(P380) BEKS-C	ベッド前面カバーC(P380) BEKS-C	1	※
10	JX140040	Bed front cover A(P380) BEKS-C	ベッド前面カバーA(P380) BEKS-C	1	※
11	A9019161	Flexible lebeler TM-256-6	フレキシブルレベラー TM-256-6	2	
51		Hex. socket head cap screw with flange M6x12 (Chromate)	フランジ付六角穴付ボルト M6x12 (クロメート)		
52		Hex. nut M16	六角ナット M16		

00D Table・Frame D
テーブル・フレームD

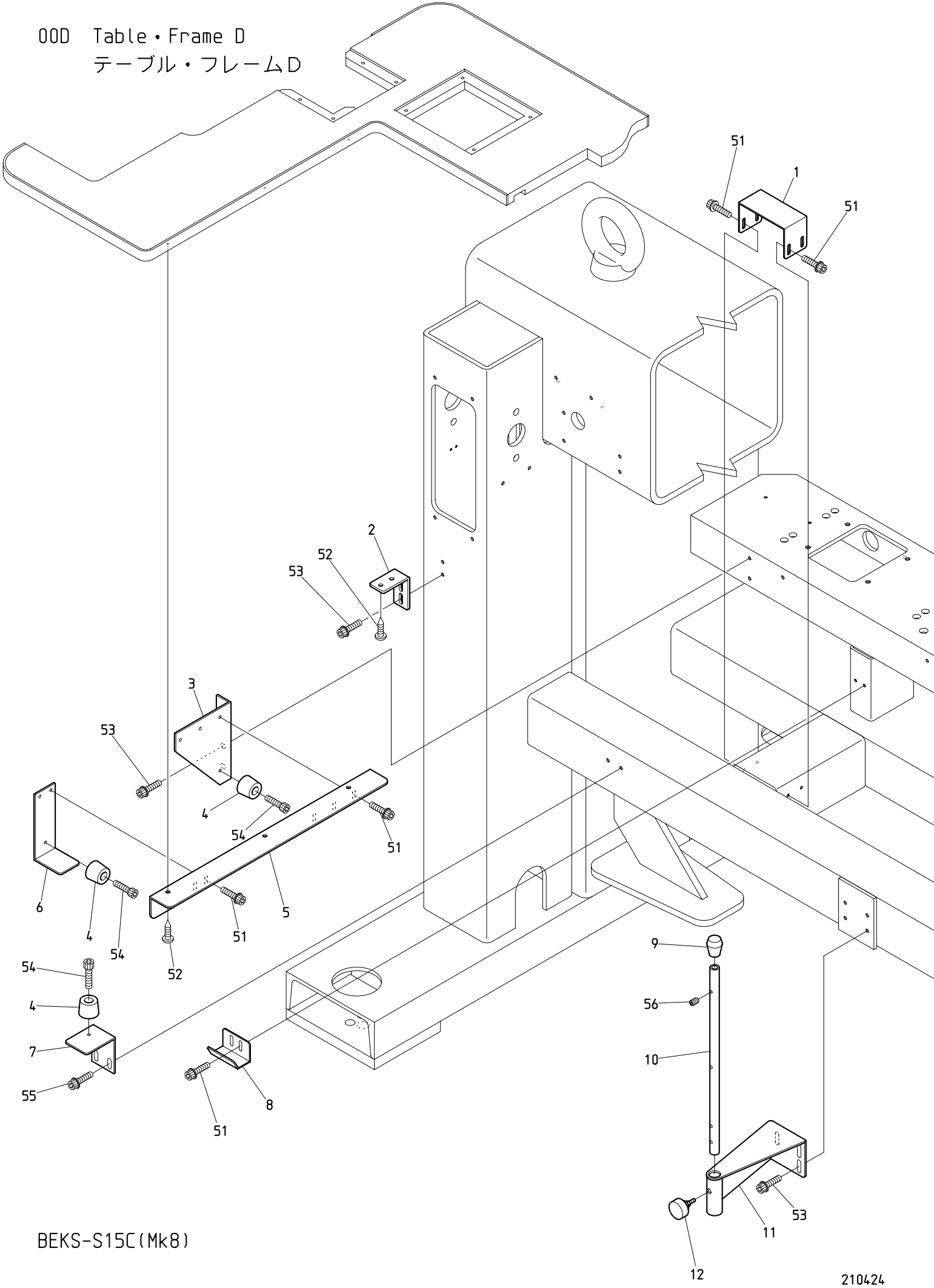

BEKS-S15C(Mk8)

210424

ＯＯＤ　Table・Frame D　(※ Depends on machine type)

テーブル・フレームＤ　(※は機種によって異なる)

ITEM	ＬＩＳＴ No.	ＤＥＳＣＲＩＰＴＩＯＮ	部品名	Q'TY	ＮＯＴＥ
1	JX140080	Table support stay(BEKS-C)	テーブル補助ステー(BEKS-C)	1	
2	JX140110	Table bracket(BEKS-C)	テーブルブラケット(BEKS-C)	1	
3	SJ140010	LH-table support bracket(DYHE)	LHテーブル受ケブラケット(DYHE)	1	
4	A9014163	Color rubber foot(C-30-FRB-3225)	カラーゴム脚(C-30-FRB-3225)	3	
5	SC140031	LH-table support	LHテーブル受ケ	1	
6	SC140041	Table support stay	テーブル受ケステー	1	
7	SM140050	Support table catch stay(L)	補助テーブル受ケステー(L)	1	
8	SC140120	Table stopper	テーブル止メ	8	※
9	A9014161	Rubber foot for pipes(C-31-5)	パイプ用ゴム足(C-31-5)	8	※
10	SJ140121	Table stand(DYHE)	テーブルスタンド(DYHE)	8	※
11	SJ140132	Table stand bracket	テーブルスタンドブラケット	8	※
12	SJ140220	Table stand fixing knob bolt	テーブルスタンド固定ノブボルト	8	※
51		Hex. socket head cap screw with flange M5x10 (Chromate)	フランジ付六角穴付ボルト M5x10 (クロメート)		
52		Self drilling tapping screw φ5x19	ドリリングタッピンネジ φ5x19		
53		Hex. socket head cap screw with flange M6x12 (Chromate)	フランジ付六角穴付ボルト M6x12 (クロメート)		
54		Hex. socket head cap screw M5x15(With adhesive) Black(Screw lock red)	六角穴付ボルト M5x15(接着剤付) 黒(ネジロック赤)		
55		Hex. socket head cap screw with flange M6x12	フランジ付六角穴付ボルト M6x12		
56		Hex. socket set screw M5x20	六角穴付止メネジ M5x20		

00E Table・Frame E
テーブル・フレームE

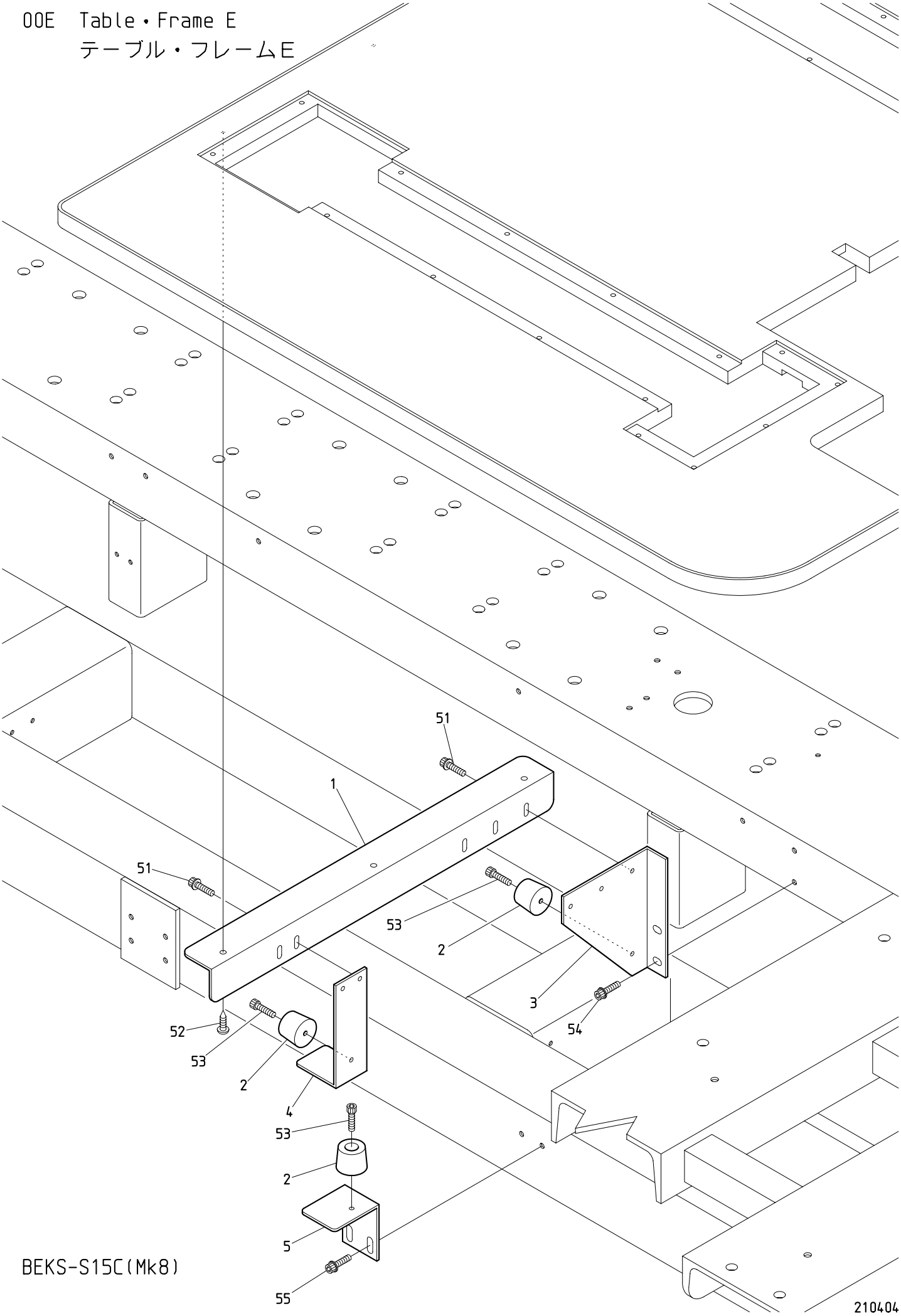

BEKS-S15C(Mk8)

ＯＯＥ　Table・Frame E

テーブル・フレームＥ

ITEM	ＬＩＳＴ No.	ＤＥＳＣＲＩＰＴＩＯＮ	部品名	Q'TY	ＮＯＴＥ
1	SC140020	RH-table support	RHテーブル受ケ	1	
2	A9014163	Color rubber foot(C-30-FRB-3225)	カラーゴム脚(C-30-FRB-3225)	3	
3	SJ140000	RH-table support bracket(DYHE)	RHテーブル受ケブラケット(DYHE)	1	
4	SC140041	Table support stay	テーブル受ケステー	1	
5	SM140040	Support table catch stay(R)	補助テーブル受ケステー(R)	1	
51		Hex. socket head cap screw with flange M5x10 (Chromate)	フランジ付六角穴付ボルト M5x10 (クロメート)		
52		Self drilling tapping screw φ5x19	ドリリングタッピンネジ φ5x19		
53		Hex. socket head cap screw M5x15(With adhesive) Black(Screw lock red)	六角穴付ボルト M5x15(接着剤付) 黒(ネジロック赤)		
54		Hex. socket head cap screw with flange M6x12 (Chromate)	フランジ付六角穴付ボルト M6x12 (クロメート)		
55		Hex. socket head cap screw with flange M6x12	フランジ付六角穴付ボルト M6x12		

01A Bed A
ベッドA

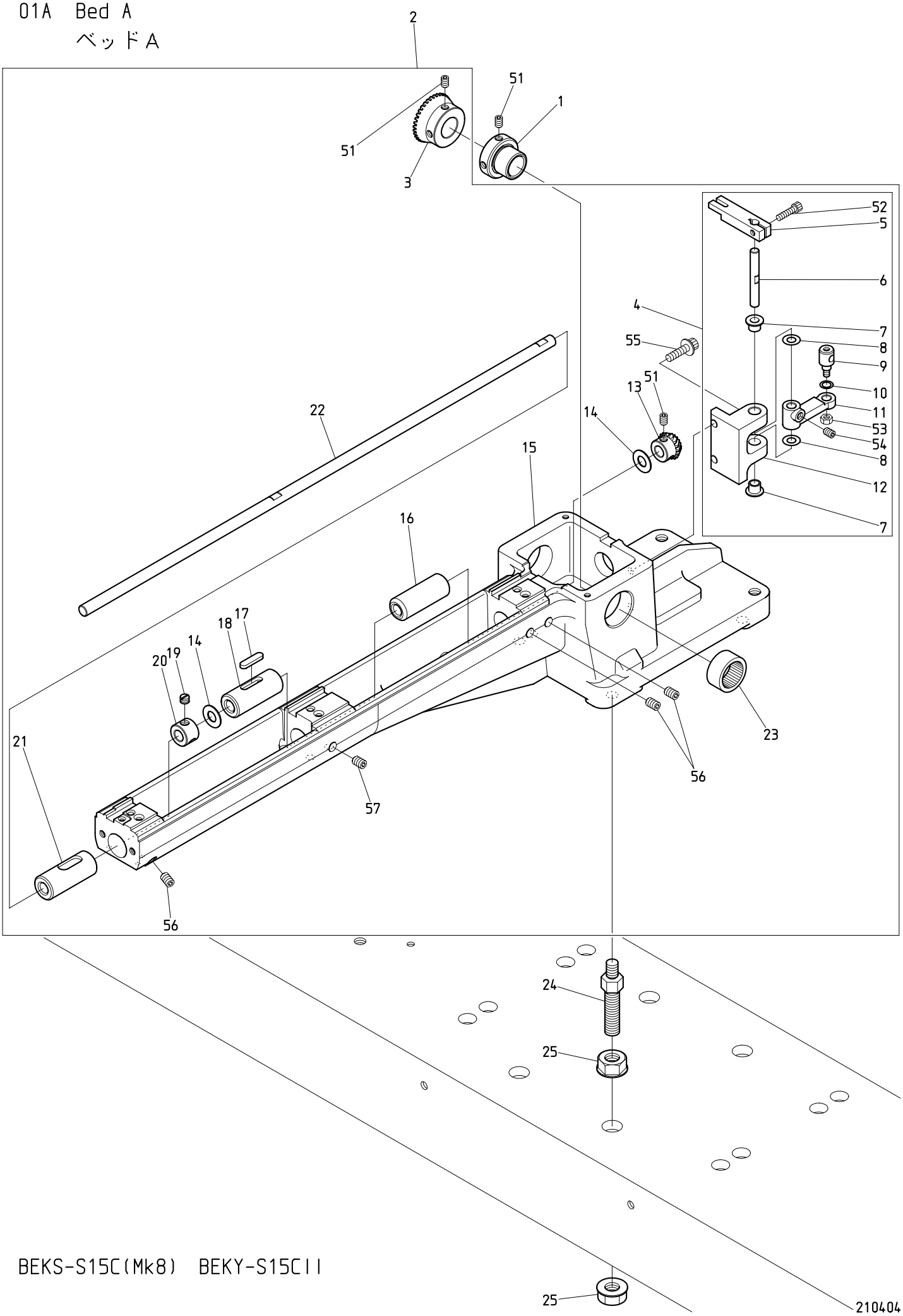

BEKS-S15C(Mk8) BEKY-S15CII

０１Ａ　Bed A　(H=Head Q'TY)

ベッドＡ　(H=頭数)

ITEM	ＬＩＳＴ No.	ＤＥＳＣＲＩＰＴＩＯＮ	部品名	Q'TY	ＮＯＴＥ
1	HP321090	Lower shaft connecting shaft collar	下軸連結シャフトカラー	Hx1	
2	GR210020	Cylinder bed sub a'ssy(KS/KY-C,Mk8)	シリンダーベッドSUBASSY(KS/KY-C,Mk8)	Hx1	
3	HP321082	Lower shaft connecting gear(Large gear)	下軸連結ギヤー(大ギヤー)	Hx1	
4	GR210080	Thread cutter drive lever a'ssy(Mk8)	糸切り駆動レバーAssy(Mk8)	Hx1	
5	GR210130	Knife drive lever upper(Mk8)	メス駆動レバー上(Mk8)	Hx1	
6	GR210100	Thread cutter drive lever shaft(Mk8)	糸切り駆動レバーシャフト(Mk8)	Hx1	
7	A9011284	DU bush with flange(K5F0606-12)	鍔付DUブッシュ(K5F0606-12)	Hx2	
8	GR210110	Sim ring(CIMRS6-12-t0.5)	シムリング(CIMRS6-12-t0.5)	Hx2	
9	GR210150	Connecting bar clamp	連結棒クランプ	Hx1	
10	GR210120	Sim ring(CIMRS6-9-t0.5)	シムリング(CIMRS6-9-t0.5)	Hx1	
11	GR210140	Knife drive lever lower(Mk8)	メス駆動レバー下(Mk8)	Hx1	
12	GR210090	Thread cutter drive lever base(Mk8)	糸切り駆動レバー土台(Mk8)	Hx1	
13	HP220712	Lower shaft gear(Small gear)	下軸ギヤー(小ギヤー)	Hx1	
14	HT220061	Thrust washer (Lower shaft)	スラストワッシャー(下軸)	Hx2	
15	GR210030	Cylinder bed(KS/KY-C,Mk8)	シリンダーベッド(KS/KY-C,Mk8)	Hx1	
16	HS220010	Lower shaft metal rear	下軸メタル後	Hx1	
17	KL220140	Oil felt C	オイルフェルトC	Hx1	
18	KF220230	Lower shaft metal(Front)	下軸メタル(前)	Hx1	
19	KF220670	Sewing machine screw SM1/4 40x4	ミシンネジ SM1/4 山40x4	Hx1	
20	KF220290	Lower shaft collar	下軸カラー	Hx1	
21	KF220243	Lower shaft metal rotating hook section	下軸メタル釜部	Hx1	
22	HS210021	Lower shaft(For small bobbin)	下軸(小釜用)	Hx1	
23	A901111	Needle bearing(TLA-2012Z)	ニードルベアリング(TLA-2012Z)	Hx1	
24	SC210001	Adjust bolt	アジャストボルト	Hx4	
25	SC210010	Adjust nut M10	アジャストナット M10	Hx8	
51		Hex. socket set screw(Cup point) M5x8 (Black oxide finish)	六角穴付止メネジ(くぼみ先) M5x6 (黒染)		
52		Hex. socket head cap screw M4x12 (Black oxide finish)	六角穴付ボルト M4x12 (黒染)		
53		Hex. nut M4 I	六角ナット M4 1種		
54		Hex. socket set screw(Cup point) M5x6 (Black oxide finish) LOCTITE high strength	六角穴付止メネジ(くぼみ先) M5x6 (黒染) ネジロック高強度		
55		Hex. socket head cap screw with captive washer M5x15(P=3) (Black oxide finish)	座金組込六角穴付ボルト M5x15(P=3) (黒染)		
56		Hex. socket set screw(Flat point) M6x12 (Black oxide finish)	六角穴付止メネジ(平先) M6x12 (黒染)		
57		Hex. socket set screw(Cup point) M6x12 (Black oxide finish)	六角穴付止メネジ(くぼみ先) M6x12 (黒染)		

01B Bed B
ベッドB

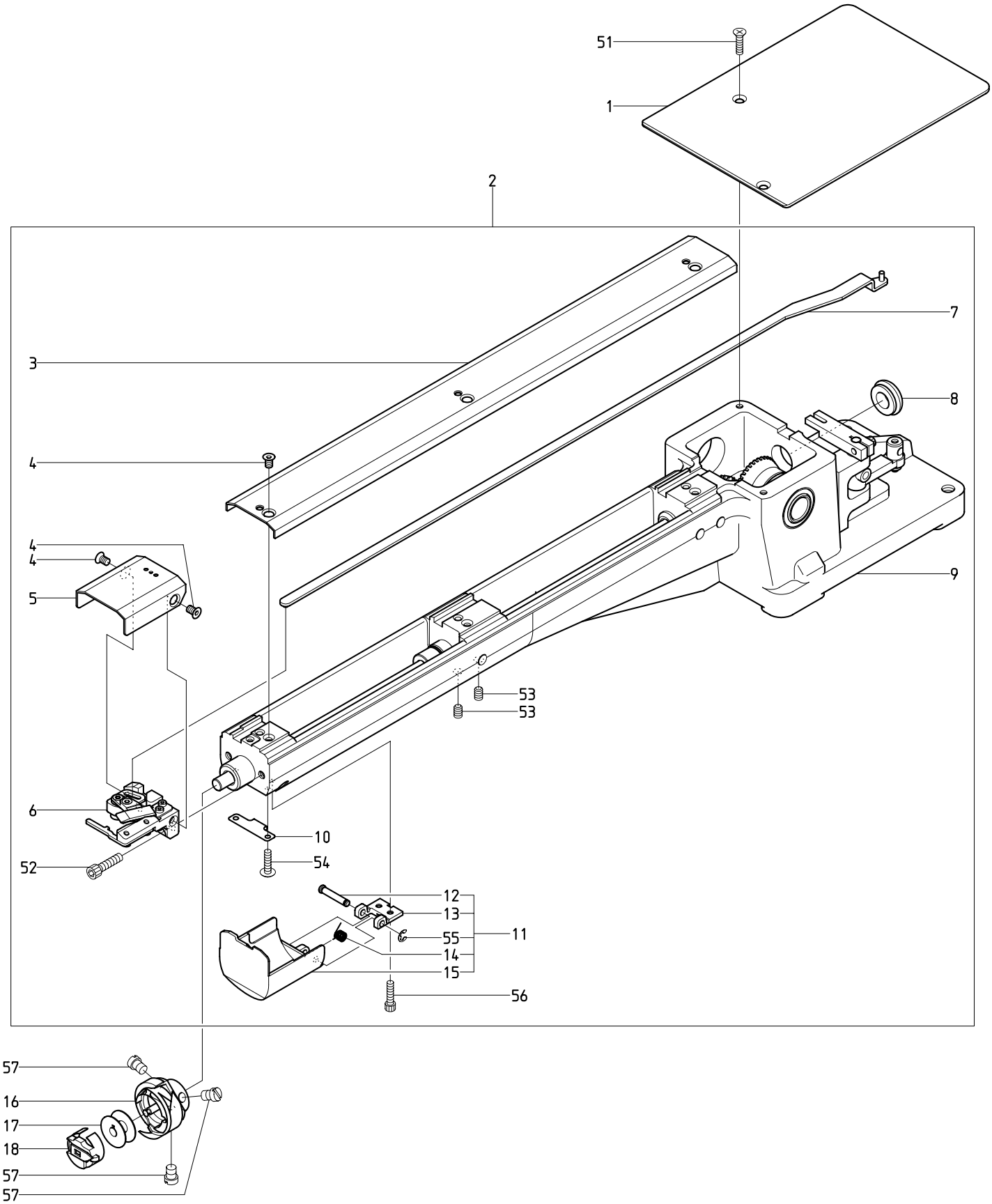

BEKS-S15C(Mk8) BEKY-S15CII

210404

０１Ｂ　Bed B　　(H=Head Q'TY)

ベッドＢ　　(H=頭数)

ITEM	ＬＩＳＴ No.	ＤＥＳＣＲＩＰＴＩＯＮ	部品名	Q'TY	ＮＯＴＥ
1	JX210010	Bed cover(Mk8)	ベッドカバー(Mk8)	Hx1	
2	GR210001	Cylinder bed a'ssy(KS/KY-C,Mk8)	シリンダーベッドASSY(KS/KY-C,Mk8)	Hx1	
3	GR210170	Cylinder bed cover(KS/KY-C,Mk8)	シリンダーベッドカバー(KS/KY-C,Mk8)	Hx1	
4	NF210110	Throat plate(Mk8) set screw	針板(Mk8) 止メネジ	Hx5	
5	GR270091	Throat plate(Mk8)	針板(Mk8)	Hx1	
6	GR270001	Thread cut a'ssy(Mk8)	糸切りASSY(Mk8)	Hx1	
7	GR210160	Driving knife drive rod(KS/KY-C,Mk8)	動メス駆動ロッド(KS/KY-C,Mk8)	Hx1	
8	A9014059	Gromet MG(MG-1)	膜付グロメットMG(MG-1)	Hx1	
9	GR210020	Cylinder bed sub a'ssy(KS/KY-C,Mk8)	シリンダーベッドSUBASSY(KS/KY-C,Mk8)	Hx1	
10	GR270150	Bed cover swing support spring(Mk8)	ベッドカバー開閉保持バネ(Mk8)	Hx1	
11	GR270102	Barrel bed cover a'ssy(Mk8)	筒型ベッドカバーASSY(Mk8)	Hx1	
12	GR270140	Bed cover swing shaft(Mk8)	ベッドカバー開閉軸(Mk8)	Hx1	
13	GR270121	Bed cover swing bracket(Mk8)	ベッドカバー開閉ブラケット(Mk8)	Hx1	
14	GR270132	Bed cover swing spring(Mk8)	ベッドカバー開閉バネ(Mk8)	Hx1	
15	GR270111	Barrel bed cover(Mk8)	筒型ベッドカバー(Mk8)	Hx1	
16	KF220711	Rotating hook KHS12-RYPBNW	釜 KHS12-RYPBNW	Hx1	
17	KF220530	Bobbin(For extra-fine)	ボビン(極細用)	Hx1	
18	KF221020	Bobbin case(4B19-S6-BA)	ボビンケース(4B19-S6-BA)	Hx1	
51		Cross recessed countersunk head screw M4x8 (Under cut)	十字穴付皿小ネジ M4x8 (アンダーカット)		
52		Hex. socket head cap screw M5x15	六角穴付ボルト M5x15		
53		Hex. socket set screw M6x8(With LOCTITE)	六角穴付止メネジ M6x8(ロックタイト付)		
54		Truss head screw M3x4	十字穴付トラス小ネジ M3x4		
55		E type retaining ring φ3	E型止メ輪 φ3		
56		Hex. socket head cap screw M3x6	六角穴付ボルト M3x6		
57		Slotted flat fillister head screw(SM11/64 40x5)	すり割り付平小ネジ(SM11/64 山40x5)		

01C Bed C
ベッドC

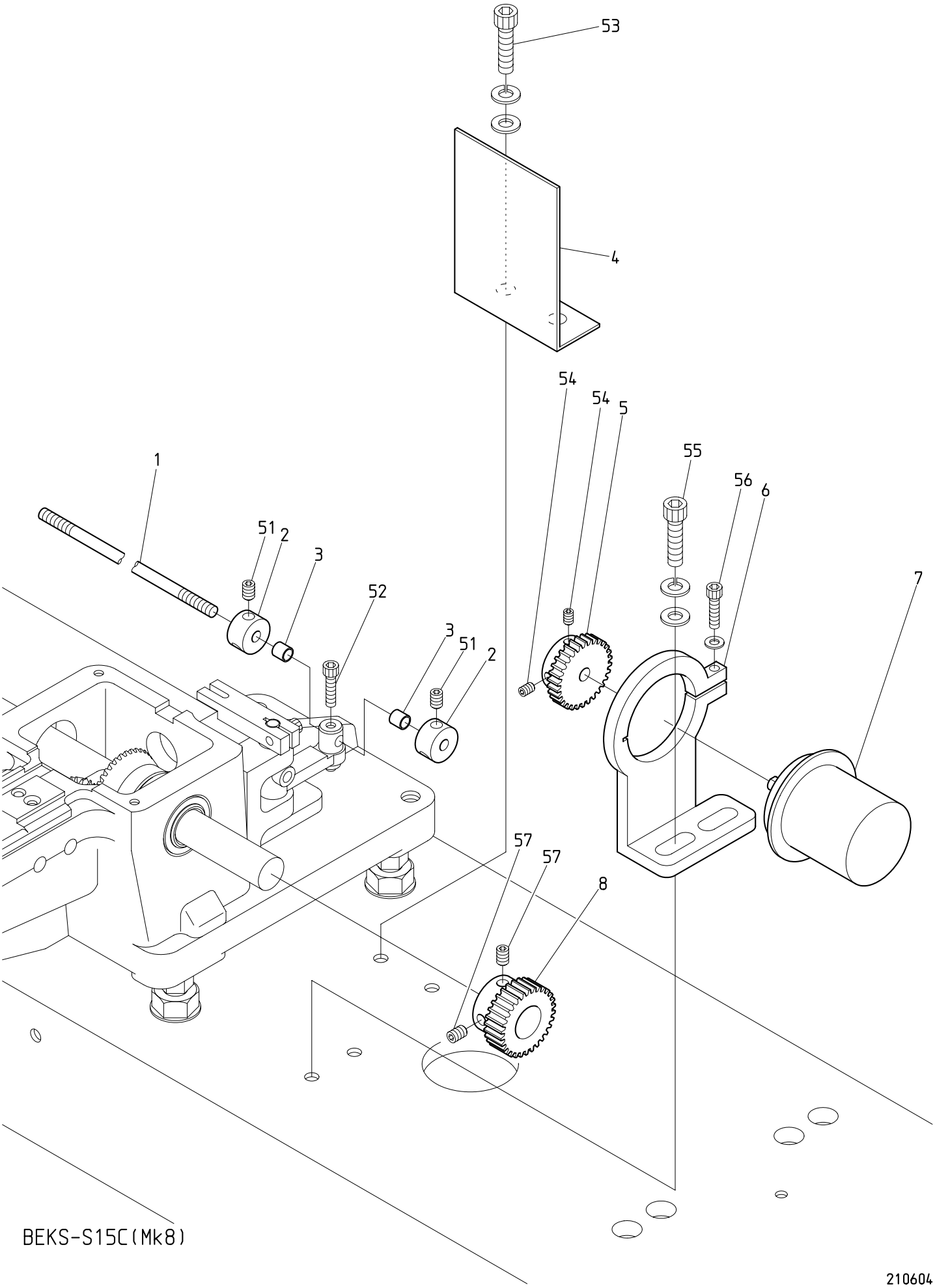

BEKS-S15C(Mk8)

210604

０１Ｃ　Bed C　(H=Head Q'TY)

ベッドＣ　(H=頭数)

ITEM	ＬＩＳＴ No.	ＤＥＳＣＲＩＰＴＩＯＮ	部品名	Q'TY	ＮＯＴＥ
1	SV330080	Lock connecting rod L=3000	ロック連結ロッド L=3000	1	
2	SJ270220	Fixed collar	固定カラー	Hx2	
3	A9012204	Spacer(Roll bush) 5x6	スペーサー(巻キブッシュ) 5x6	Hx2	
4	SC250080	Encoder safety cover	エンコーダー安全カバー	1	
5	HP321720	Encoder driving gear No.2	エンコーダ駆動ギヤー No.2	1	
6	SC330131	Encoder retainer	エンコーダ保持器	1	
7	EDY00720	Position coder(Nylon connector) TS5307N61	ポジションコーダー(ナイロンコネクタ) TS5307N61	1	
8	HP321710	Encoder driving gear No.1	エンコーダ駆動ギヤー No.1	1	
51		Hex. socket set screw(Cup point) M5x6	六角穴付止メネジ(くぼみ先) M5x6		
52		Hex. socket head cap screw M4x6	六角穴付ボルト M4x6		
53		Hex. socket head cap screw M6x15(With washers)	六角穴付ボルト M6x15(平座金 バネ座金付)		
54		Hex. socket set screw M4x8	六角穴付止メネジ M4x8		
55		Hex. socket head cap screw M6x25(With washers)	六角穴付ボルト M6x25(平座金 バネ座金付)		
56		Hex. socket head cap screw M4x14 (With plain washer)	六角穴付ボルト M4x14 (平座金付)		
57		Hex. socket set screw M5x5	六角穴付止メネジ M5x5		

02A Thread cut A
糸切りA

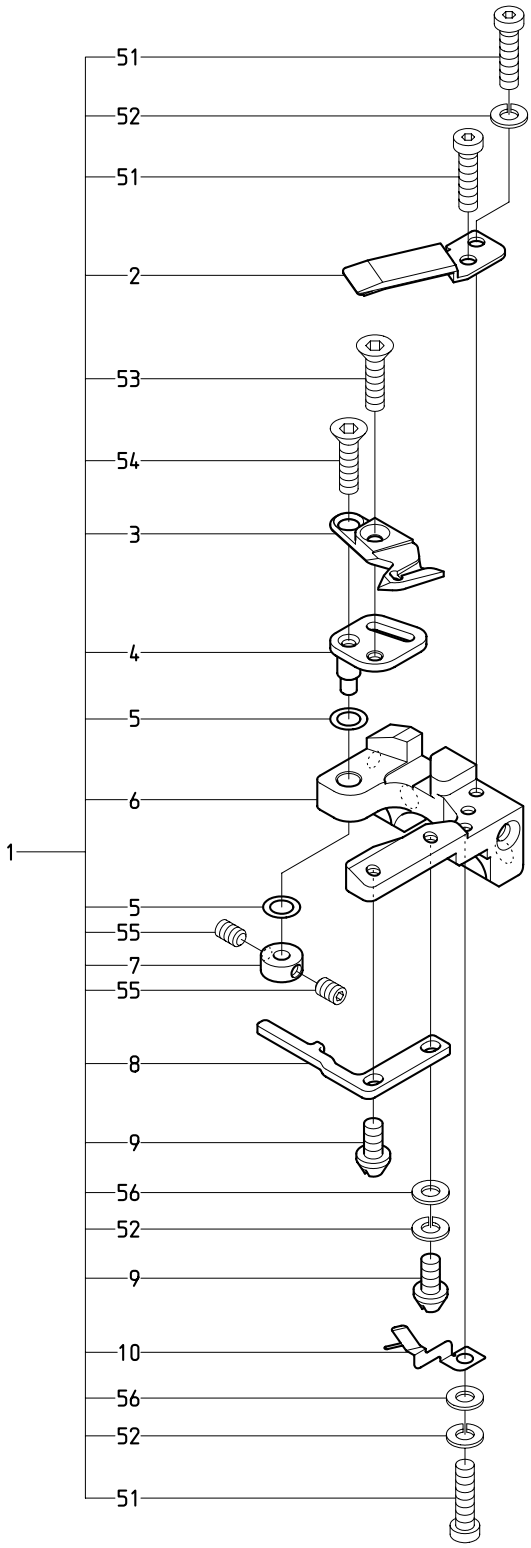

BEKS-S15C(Mk8) BEKY-S15CII BEKT-S1501CII(Mk8)

０２Ａ　Thread cut A　(H=Head Q'TY)

糸切りＡ　(H=頭数)

ITEM	ＬＩＳＴ No.	ＤＥＳＣＲＩＰＴＩＯＮ	部品名	Q'TY	ＮＯＴＥ
1	GR270001	Thread cut a'ssy(Mk8)	糸切りASSY(Mk8)	Hx1	
2	GR270020	Fixing knife(Mk8)	固定メス(Mk8)	Hx1	
3	GR270030	Driving knife(Mk8)	動メス(Mk8)	Hx1	
4	GR270040	Driving knife drive plate(Mk8)	動メス駆動プレート(Mk8)	Hx1	
5	GR270050	Sim ring(d5xD8xt0.2)	シムリング(d5xD8xt0.2)	Hx2	
6	GR270011	Throat plate base(Mk8)	針板ベース(Mk8)	Hx1	
7	GR270060	Drive plate fixing block(Mk8)	駆動プレート固定ブロック(Mk8)	Hx1	
8	GR270070	Rotating hook bobbin case holder position bracket(Mk8)	釜止メ(Mk8)	Hx1	
9	GR270190	Rotating hook bobbin case holder position bracket screw(Mk8)	釜止メネジ(Mk8)	Hx2	
10	GR270080	Lower thread support stay(Mk8)	下糸保持ステー(Mk8)	Hx1	
51		Low head hex. socket head cap screw M3x6 (Black oxide finish)	低頭六角穴付ボルト M3x6 (黒染)		
52		Spring washer nominal size 3	バネ座金 呼ビ3		
53		Hex. socket countersunk head screw M3x4 SUS	六角穴付皿ボルト M3x4 SUS		
54		Hex. socket countersunk head screw M3x6 SUS	六角穴付皿ボルト M3x6 SUS		
55		Hex. socket set screw M3x3(Black oxide finish)	六角穴付止メネジ M3x3(黒染)		
56		Plain washer nominal size 3	平座金 呼ビ3		

02B Thread cut B
糸切りB

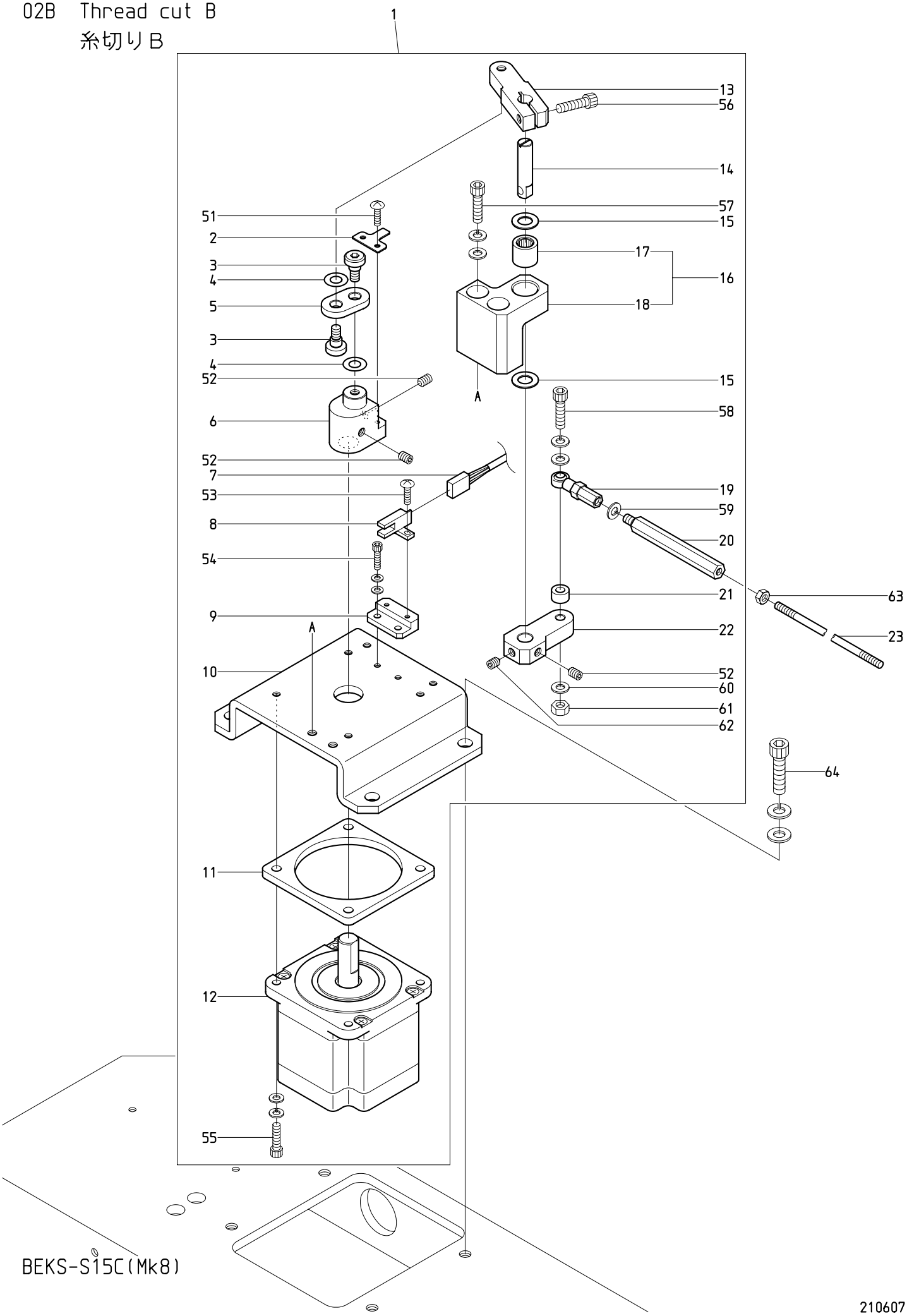

BEKS-S15C(Mk8)

210607

０２Ｂ　Thread cut B

糸切りＢ

ITEM	ＬＩＳＴ No.	ＤＥＳＣＲＩＰＴＩＯＮ	部品名	Q'TY	ＮＯＴＥ
1	GR270200	Thread cutter central drive a'ssy(Mk8)	糸切り集中駆動ASSY(Mk8)	2set	
2	GR270260	Sensor dog(Mk8)	センサードグ(Mk8)	2	
3	GR270290	Central drive link pin(Mk8)	集中駆動リンクピン(Mk8)	4	
4	GR270330	Sim ring(d8xD16xt0.5)	シムリング(d8xD16xt0.5)	4	
5	GR270280	Central drive link(Mk8)	集中駆動リンク(Mk8)	2	
6	GR270270	Thread cutter central drive cam(Mk8)	糸切り集中駆動カム(Mk8)	2	
7	EP537991	Thread cutter sensor cable(KT/Mk8)	糸切りセンサーケーブル(KT/Mk8)	2	
8	A9060063	Photo micro sensor EE-SX672A(OMRON)	アンプ内蔵フォトマイクロセンサー EE-SX672A(オムロン)	2	
9	GR270250	Sensor bracket(Mk8)	センサーブラケット(Mk8)	2	
10	GR270210	Thread cutter motor bracket(KS/KY-C,Mk8)	糸切りモーターブラケット(KS/KY-C,Mk8)	2	
11	GR270240	Motor spacer(Mk8)	モータースペーサー(Mk8)	2	
12	EDY01180	Multi head Mk8 pulse motor(KH86RM2-002)	多頭Mk8パルスモータ(KH86RM2-002)	2	
13	GR270300	Central drive lever upper(Mk8)	集中駆動レバー上(Mk8)	2	
14	GR270320	Central drive lever shaft(Mk8)	集中駆動レバーシャフト(Mk8)	2	
15	GR270340	Sim ring(d10xD18xt1.0)	シムリング(d10xD18xt1.0)	4	
16	GR270220	Central drive lever block a'ssy(Mk8)	集中駆動レバーブロックASSY(Mk8)	2set	
17	A9010064	Needle bearing(HMK1015,NTN)	ニードルベアリング(HMK1015,NTN)	2	
18	GR270230	Central drive lever block(Mk8)	集中駆動レバーブロック(Mk8)	2	
19	A9012002	Uniball joint(PR-6)	ユニボールジョイント(PR-6)	2	
20	KC330510	Hex.connecting rod(Large)	六角連結棒(大)	2	
21	HM270010	Motor lever collar	モーターレバーカラー	2	
22	GR270310	Central drive lever lower(Mk8)	集中駆動レバー下(Mk8)	2	
23	SV330080	Lock connecting rod L=3000	ロック連結ロッド L=3000	2	
51		Truss head screw M3x6	十字穴付トラス小ネジ M3x6		:
52		Hex. socket set screw(Cup point) M6x8 (Black oxide finish) LOCTITE high strength	六角穴付止メネジ(くぼみ先) M6x8 (黒染) ネジロック高強度		
53		Truss head screw M3x8	十字穴付トラス小ネジ M3x8		
54		Hex. socket head cap screw M4x10(With washers)	六角穴付ボルト M4x10(平座金 バネ座金付)		
55		Hex. socket head cap screw M5x22(With washers)	六角穴付ボルト M5x22(平座金 バネ座金付)		
56		Hex. socket head cap screw M6x20	六角穴付ボルト M6x20		
57		Hex. socket head cap screw M6x45(With washers)	六角穴付ボルト M6x45(平座金 バネ座金付)		
58		Hex. socket head cap screw M6x40(With washers)	六角穴付ボルト M6x40(平座金 バネ座金付)		
59		Spring washer nominal size 6	バネ座金 呼ビ6		
60		Plain washer φ6xφ12.5xt1.6	平座金 φ6xφ12.5xt1.6		
61		Hex. nut M6 I	六角ナット M6 1種		
62		Hex. socket set screw(Truncated cone point) M6x8 (Black oxide finish) LOCTITE high strength	六角穴付止メネジ(トガリ先) M6x8 (黒染) ネジロック高強度		
63		Hex. nut M5	六角ナット M5		
64		Hex. socket head cap screw M8x25(With washers) (Black oxide finish)	六角穴付ボルト M8x25(平座金 バネ座金付) (黒染)		

02C Thread cut C
糸切りC

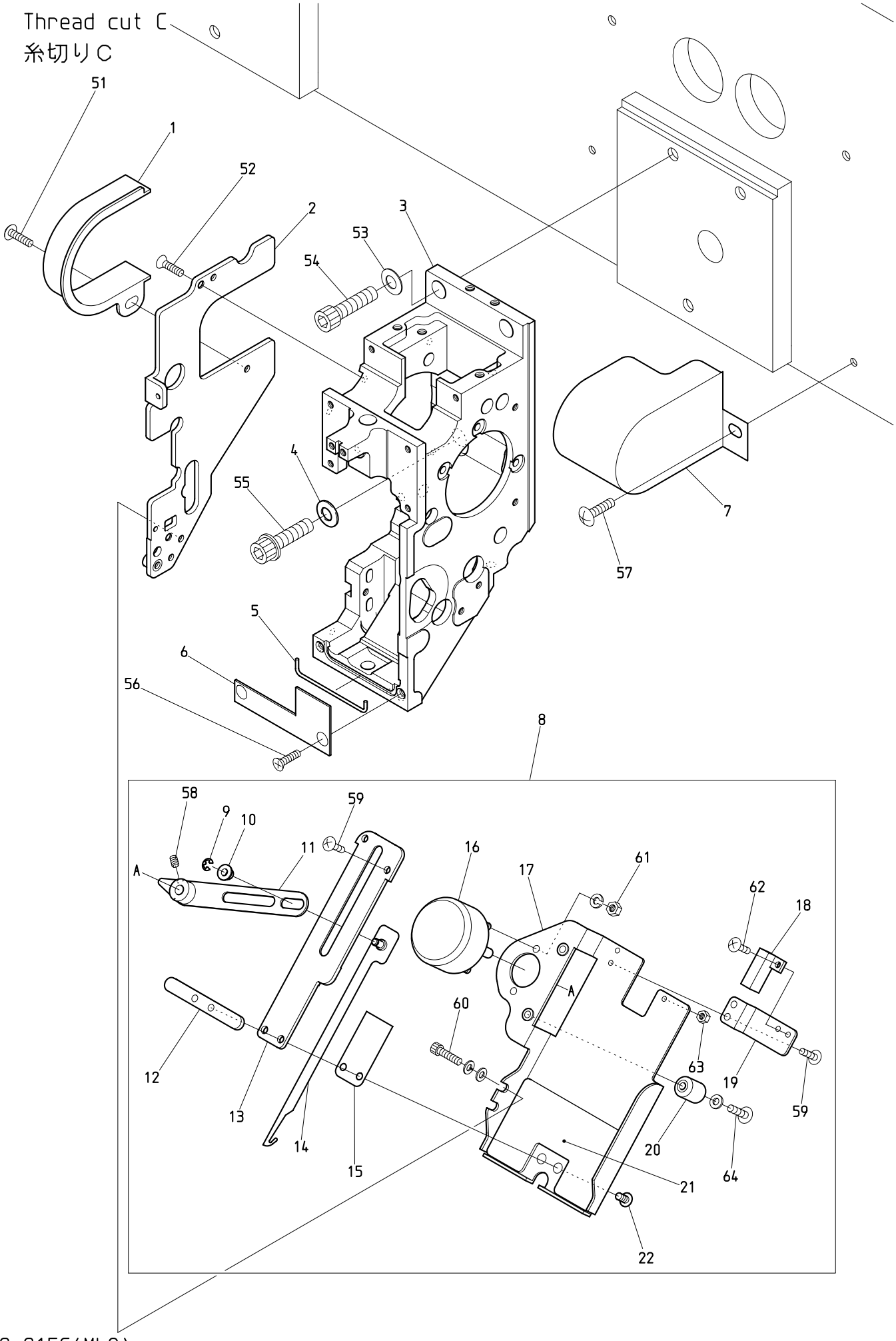

BEKS-S15C(Mk8)

210528

０２Ｃ　Thread cut C　(H=Head Q'TY)

糸切りＣ　(H=頭数)

ITEM	ＬＩＳＴ No.	ＤＥＳＣＲＩＰＴＩＯＮ	部品名	Q'TY	ＮＯＴＥ
1	JH250010	Shaft end cover	シャフトエンドカバー	1	
2	QK250013	Arm left cover	アーム左カバー	Hx1	
3	QK210004	Arm(S-head)	アーム(S頭部)	Hx1	
4	A9015011	Disc spring D16xD8.2xT0.6	皿バネ D16xD8.2xT0.6	Hx1	
5	QK250031	O-ring string φ1.78x68	Oリングヒモ φ1.78x68	Hx1	
6	QK250020	Oil stop plate	油止メプレート	Hx1	
7	QJ310050	Upper shaft side cover(XY-S15C) First head	上軸サイドカバー(XY-S15C) 1頭目	1	
8	QK270173	Thread away a'ssy	糸払イASSY	Hx1	
9	A9012127	E type retaining ring(Nominal diameter 3)	E型止メ輪(呼ビ径3)	Hx1	
10	QK270360	Flange bush 4x6x4(Lubmer L5000)	フランジブッシュ 4x6x4(リュブマーL5000)	Hx1	
11	QK270041	Thread away solenoid lever	糸払イソレノイドレバー	Hx1	
12	QK270050	Nut plate	ナットプレート	Hx1	
13	QK270000	Thread away hook guide	糸払イフックガイド	Hx1	
14	QK270012	Thread away hook	糸払イフック	Hx1	
15	KL270450	Hook guide plate	フックガイドプレート	Hx1	
16	A9056082	Rotary solenoid 4ER45-33x3x8x9(ETL)	ロータリーソレノイド 4ER45-33x3x8x9(ETL)	Hx1	
17	QK270031	Thread away base	糸払イベース	Hx1	
18	A9052028	Proximity switch(RS-603)	近接スイッチ(RS-603)	Hx1	
19	QK270021	Switch stay	スイッチステー	Hx1	
20	KN272401	Stopper eccentric	ストッパーエキセン	Hx1	
21	QK270070	Oil catch felt	油受ケフェルト	Hx1	
22	QK231030	Ultra low head hex. socket head cap screw(M4-8)	超極低頭ボルト(M4-8)	Hx2	
51		Truss head screw M4x6	十字穴付トラス小ネジ M4x6		
52		Cross recessed countersunk head screw M4x8	十字穴付皿小ネジ M4x8		
53		Disc spring M8	皿バネ M8		
54		Hex. socket head cap screw M8x25	六角穴付ボルト M8x25		
55		Hex. socket head cap screw with flange M8x25	フランジ付六角穴付ボルト M8x25		
56		Cross recessed countersunk head screw M4x6	十字穴付皿小ネジ M4x6		
57		Truss head screw M5x8	十字穴付トラス小ネジ M5x8		
58		Hex. socket set screw M4x6	六角穴付止メネジ M4x6		
59		Truss head screw M3x6(With adhesive)	十字穴付トラス小ネジ M3x6(接着剤付)		
60		Hex. socket head cap screw M4x8(With washers)	六角穴付ボルト M4x8(平座金 バネ座金付)		
61		Hex. nut M4 III(With spring washer)	六角ナット M4 3種(バネ座金付)		
62		Truss head screw M3x5(SUS)	十字穴付トラス小ネジ M3x5(SUS)		
63		Hex. nut M3 III	六角ナット M3 3種		
64		Truss head screw M4x20(With plain washer)	十字穴付トラス小ネジ M4x20(平座金付)		

02D Thread cut D
糸切りD

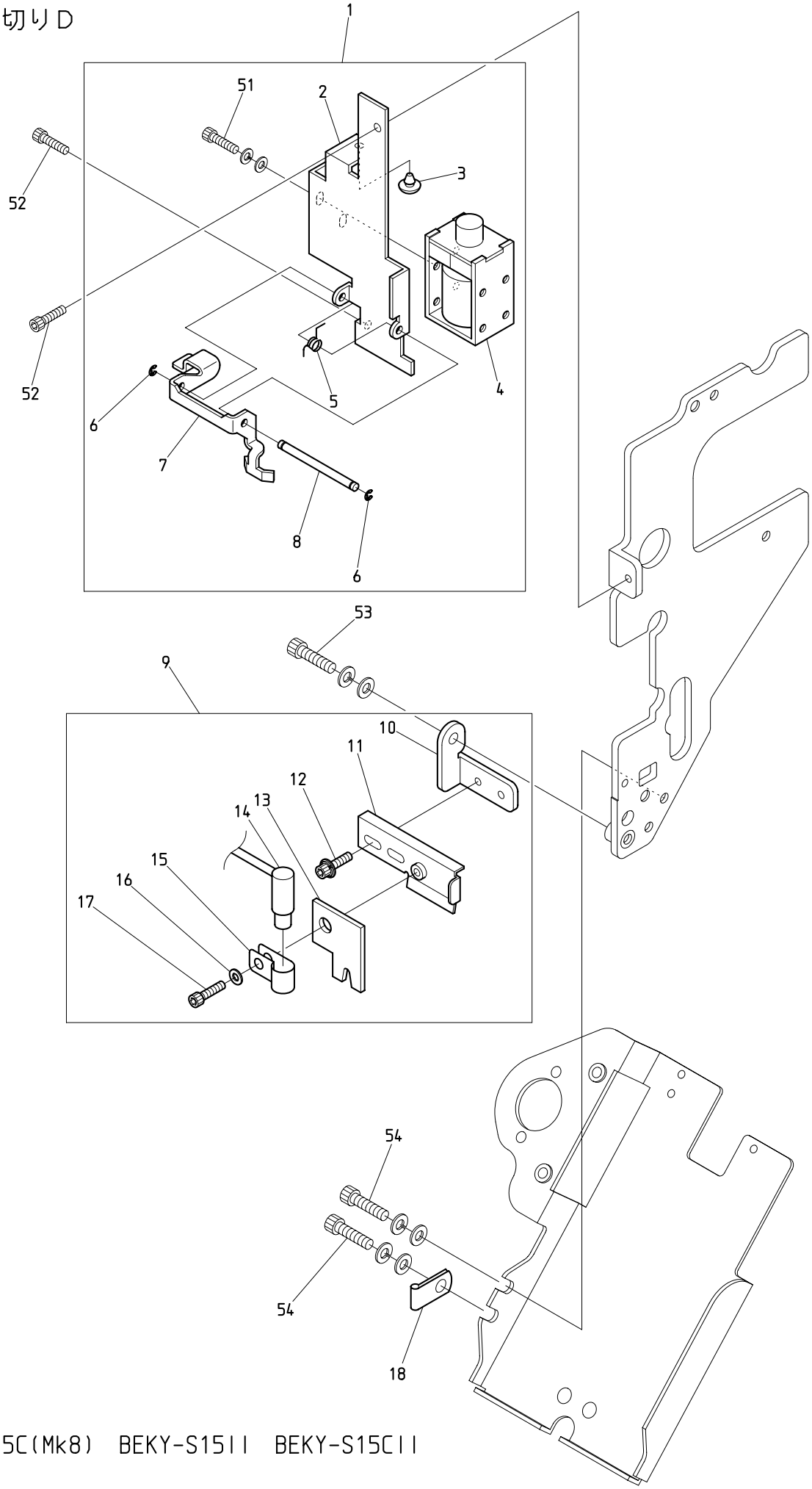

BEKS-S15C(Mk8) BEKY-S15II BEKY-S15CII

210531

０２Ｄ　Thread cut D　(H=Head Q'TY)

糸切りＤ　(H=頭数)

ITEM	ＬＩＳＴ No.	ＤＥＳＣＲＩＰＴＩＯＮ	部品名	Q'TY	ＮＯＴＥ
1	QK270250	Thread support a'ssy(S-head)	糸保持ASSY(S頭部)	Hx1	
2	QK270110	Thread support bracket	糸保持ブラケット	Hx1	
3	A9014211	Rubber cushion TM-96-3	プラグクッションゴム TM-96-3	Hx1	
4	A9056087	Keep solenoid TDS-K10SL-28P	キープソレノイド TDS-K10SL-28P	Hx1	
5	QK270130	Thread support lever spring	糸保持レバースプリング	Hx1	
6	A9012465	E type retaining ring(Nominal diameter 2)	E型止メ輪(呼ビ径2)	Hx2	
7	QK270120	Thread support lever	糸保持レバー	Hx1	
8	QK270100	Thread support lever shaft	糸保持レバーシャフト	Hx1	
9	EP536381	Laser pointer a'ssy(Dot,SH)	レーザーポインターAssy(ドット,SH)	1	Option 1st head only オプション 1頭目のみ
10	MS510140	Laser pointer base bracket	レーザーポインターベースブラケット	1	Option 1st head only オプション 1頭目のみ
11	MS510150	Felt support bracket	フェルト受ケブラケット	1	Option 1st head only オプション 1頭目のみ
12	A1CB30306V0Z	Hex. socket head cap screw with captive washer M3x6	六角穴付ボルト 3点セムス M3x6	2	Option 1st head only オプション 1頭目のみ
13	MS510160	Guttulate prevention felt	油滴防止フェルト	1	Option 1st head only オプション 1頭目のみ
14	EP537270	Laser pointer a'ssy(Dot type)	レーザーポインター(ドットタイプ)	1	Option 1st head only オプション 1頭目のみ
15	MS510170	Laser pointer support clip	レーザーポインター保持クリップ	1	Option 1st head only オプション 1頭目のみ
16	A3PW1031310V	Plain washer M3xφ13xt1.0	平ワッシャー M3x13x1.0	1	Option 1st head only オプション 1頭目のみ
17	A1CB10306V0Z	Hex. socket head cap screw M3x6	六角穴付ボルト M3x6	1	Option 1st head only オプション 1頭目のみ
18	A9068146	Steel alloy cable clip(COPS2,MISUMI)	スチール製ケーブルクリップ(COPS2,ミスミ)	1	Option 1st head only オプション 1頭目のみ
51		Hex. socket head cap screw M3x5(With washers)	六角穴付ボルト M3x5(平座金 バネ座金付)		
52		Hex. socket head cap screw M3x5	六角穴付ボルト M3x5		
53		Hex. socket head cap screw M4x10(With washers)	六角穴付ボルト M4x10(平座金 バネ座金付)		Option 1st head only オプション 1頭目のみ
54		Hex. socket head cap screw M4x8(With washers)	六角穴付ボルト M4x8(平座金 バネ座金付)		

03 Take up lever
天秤

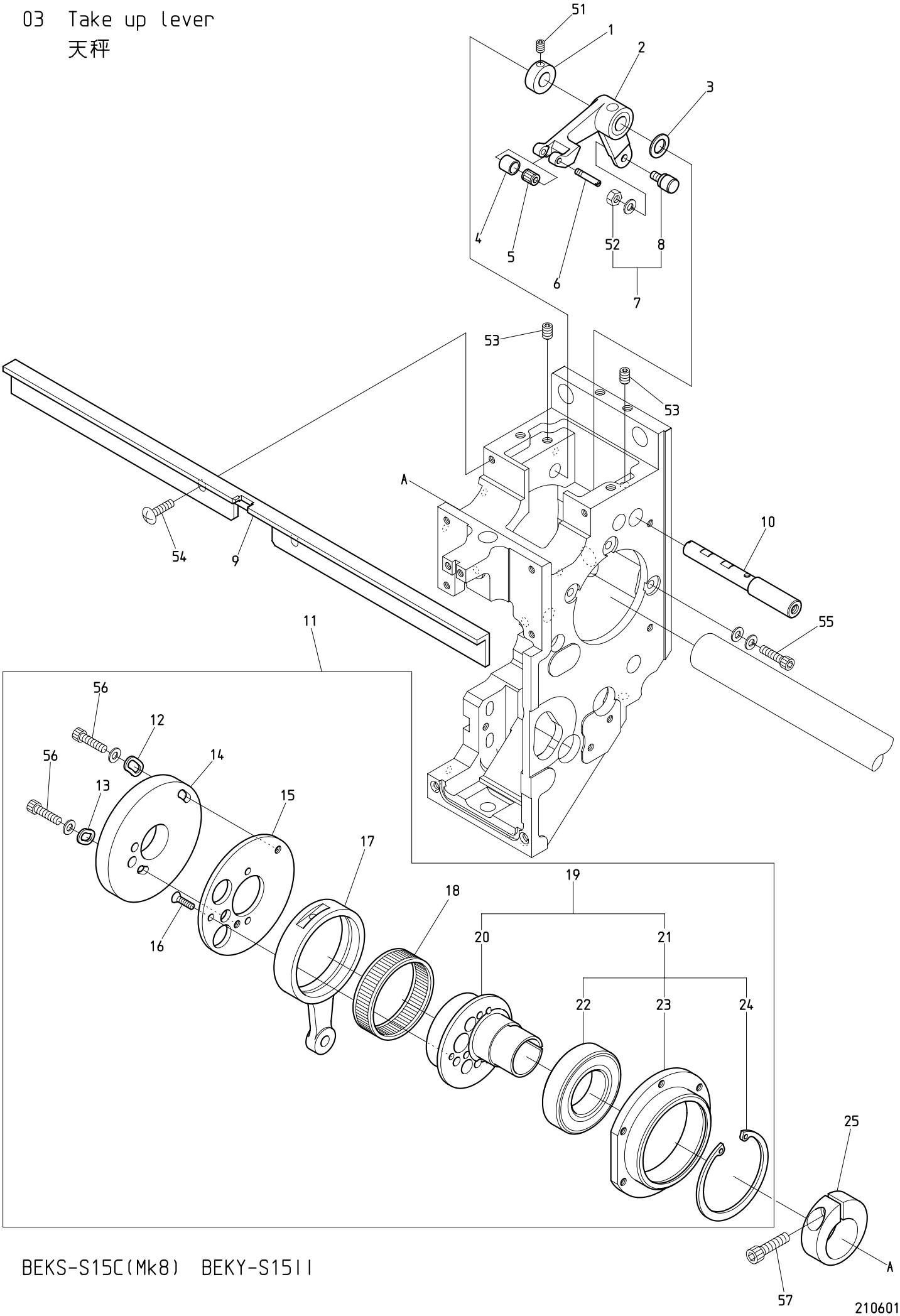

BEKS-S15C(Mk8) BEKY-S15II

210601

０３　Take up lever　(H=Head Q'TY)

天秤　(H=頭数)

ITEM	ＬＩＳＴ No.	ＤＥＳＣＲＩＰＴＩＯＮ	部品名	Q'TY	ＮＯＴＥ
1	HB230800	Take up lever drive lever fixing pin set collar	天秤駆動レバー固定ピンセットカラー	Hx1	
2	QK230260	Take up lever driving lever	天秤駆動レバー	Hx1	
3	RH230610	Thrust washer	スラストワッシャー	Hx1	
4	QK230271	Take up lever driving roller	天秤駆動コロ	Hx1	
5	A9010146	Needle roller cage(KT367N C3)	ニードルケージ(KT367N C3)	Hx1	
6	QK230250	Take up lever driving roller shaft	天秤駆動コロ軸	Hx1	
7	KF230501	Take up lever roller a'ssy	天秤コロa'ssy	Hx1	
8	KF230680	Cam followers(KRx4x7.9x15-1Px1)	カムフォロア(KRx4x7.9x15-1Px1)	Hx1	
9	QK230511	Take up lever stocker(S15)	天秤ストッカー(S15)	Hx1	
10	QK230210	Take up lever driving lever shaft	天秤駆動レバー軸	Hx1	
11	QK230601	Take up lever･Needle bar drive a'ssy(S-head)	天秤・針棒駆動a'ssy(S頭部)	Hx1	
12	HB230080	Washer for cam(2)	カム用ワッシャー(2)	Hx1	
13	HB230070	Washer for cam(1)	カム用ワッシャー(1)	Hx1	
14	QK230240	Take up lever cam S6S(S-head)	天秤カムS6S(S頭部)	Hx1	
15	QK230230	SH-take up lever cam base	SH天秤カムベース	Hx1	
16	HB230620	Cross recessed countersunk head screw	十字穴付皿小ネジ(浸炭焼入)	Hx3	
17	QK230220	Needle bar crank rod P54.5	針棒クランクロッド P54.5	Hx1	
18	RH230271	Needle bearing	ニードルベアリング	Hx1	
19	QH230490	Needle bar driving cam a'ssy	針棒駆動カムa'ssy	Hx1	
20	RN230020	Needle bar driving cam(Eccentric 9.2 φ20)	針棒駆動カム(偏心9.2 φ20)	Hx1	
21	QH230470	Bearing case a'ssy	ベアリングケースa'ssy	Hx1	
22	A9010073	Ball bearing(6005ZZ)	ボールベアリング(6005ZZ)	Hx1	
23	QH230480	Bearing case	ベアリングケース	Hx1	
24	A9012421	C type retaining ring for hole φ47	C型止メ輪穴用 φ47	Hx1	
25	RH230330	Needle bar driving cam set collar	針棒駆動カム締付カラー	Hx1	
51		Hex. socket set screw M4x5(With adhesion)	六角穴付止メネジ M4x5(接着剤付)		
52		Hex. nut M4 Ⅰ(With spring washer) (With adhesion)	六角ナット M4 1種(バネ座金付) (接着剤付)		
53		Hex. socket set screw M5x10	六角穴付止メネジ M5x10		
54		Truss head screw M4x8	十字穴付トラス小ネジ M4x8		
55		Hex. socket head cap screw M4x12(With washers)	六角穴付ボルト M4x12(平座金 バネ座金付)		
56		Hex. socket head cap screw M4x8 (With plain washer)	六角穴付ボルト M4x8 (平座金付)		
57		Hex. socket head cap screw M5x18	六角穴付ボルト M5x18		

04A Needle bar A
針棒A

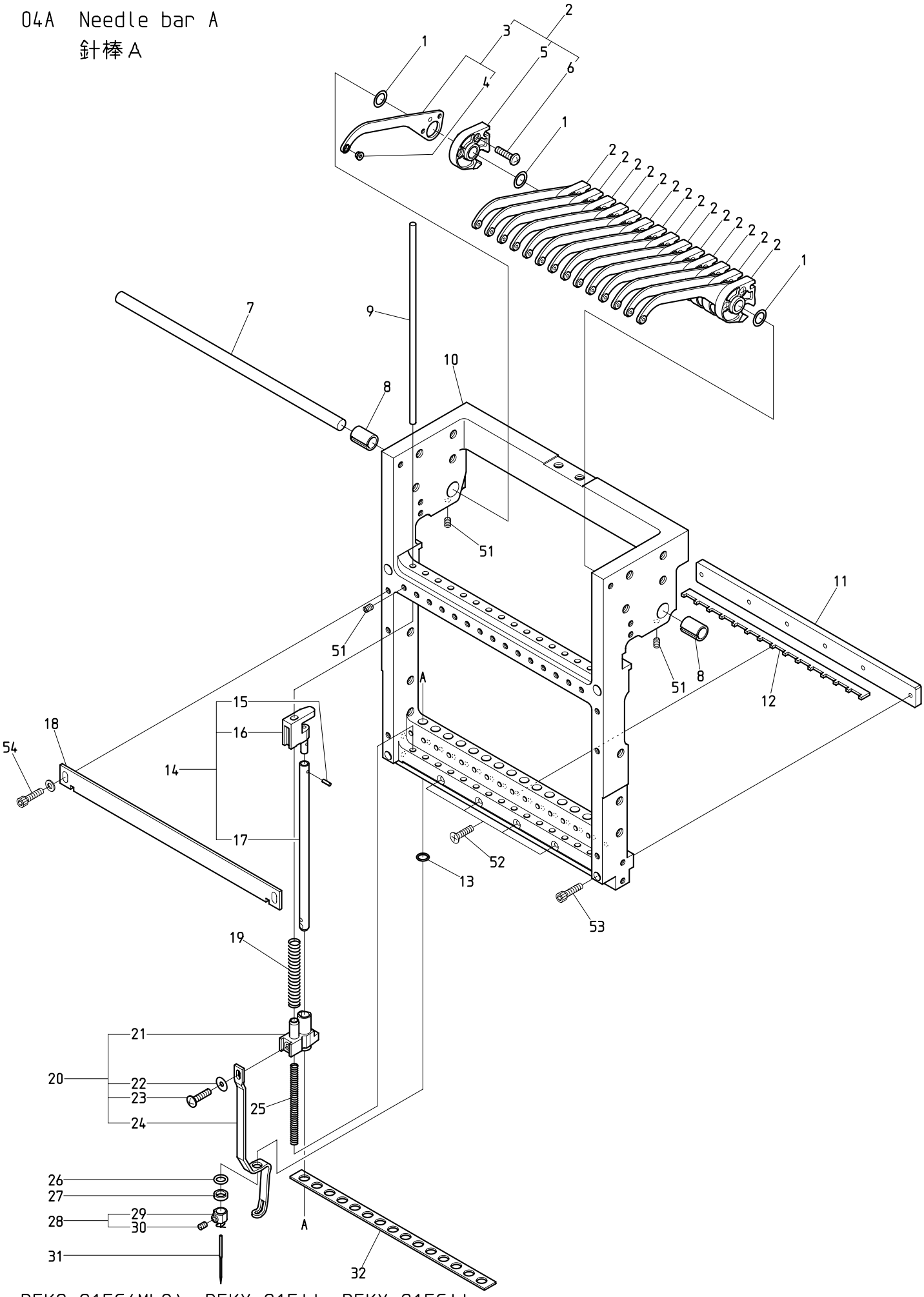

BEKS-S15C(Mk8) BEKY-S15II BEKY-S15CII

210531

０４Ａ　Needle bar A　(H=Head Q'TY)

針棒Ａ　(H=頭数)

ITEM	ＬＩＳＴ No.	ＤＥＳＣＲＩＰＴＩＯＮ	部品名	Q'TY	ＮＯＴＥ
1	QK230520	Shim ring 8x12x0.5	シムリング 8x12x0.5	Hx16	
2	QK230592	Take up lever a'ssy(S-head)	天秤ASSY(S頭部)	Hx15	
3	QK230300	Take up lever(S-head)	天秤(S頭部)	Hx15	
4	HB230751	Take up lever thread guide	天秤糸道ガイド	Hx15	
5	QK230311	Take up lever timing block	天秤従動ブロック	Hx15	
6	A1SP10308S0Z	Cross recessed pan screw M3x8 SUS	十字穴付ナベ小ネジ M3x8 SUS	Hx30	
7	QK230470	Take up lever shaft(S15)	天秤シャフト(S15)	Hx1	
8	QK230390	Take up lever collar	天秤割カラー	Hx2	
9	QK230360	Needle bar guide shaft	針棒ガイド軸	Hx15	
10	QK230493	Slide block(S15)	スライドブロック(S15)	Hx15	
11	QK230501	Bearing plate(S15)	ベアリングプレート(S15)	Hx1	
12	QK230960	Needle bar felt rear(S15)	針棒フェルト後(S15)	Hx1	
13	A9014167	O-ring SS065	Oリング SS065	Hx15	
14	QK230451	Needle bar a'ssy(S-head)	針棒ASSY(S頭部)	Hx15	
15	A9012539	Fluted pin PS03NC2x6.4(Without guide)	溝付ピン PS03NC2x6.4(案内部無シ)	Hx15	
16	QK230380	Needle bar guide	針棒ガイド	Hx15	
17	QK230370	Needle bar	針棒	Hx15	
18	QK230480	Needle bar stocker(S15)	針棒ストッカー(S15)	Hx1	
19	KV230040	Needle bar spring(Upper,for thick type)	針棒バネ(上,厚物用)	Hx15	
20	QK230561	Cloth hold a'ssy	布押エASSY	Hx15	
21	QK230291	Cloth hold clamp	布押エクランプ	Hx15	
22	QK230530	Shim ring 3x10x0.3	シムリング 3x10x0.3	Hx15	
23	A9012589	Plus-minus binding head screw M3x6	プラスマイナスバインド小ネジ M3x6	Hx15	
24	QK230350	Cloth hold(S-head)	布押エ(S頭部)	Hx15	
25	SG230220	Needle bar spring(Lower)	針棒バネ(下)	Hx15	
26	KF232130	O-ring(1B-AS568-902) C03091B	Oリング(1B-AS568-902) C03091B	Hx15	
27	HT230120	Washer 2.4	ジュラコンワッシャー 2.4	Hx15	
28	RH230440	Needle clamp(With hook,set screw)	針止メ(フック・止メネジ付)	Hx15	
29	RH230450	Needle clamp(With hook)	針止メ(フック付)	Hx15	
30	RH230460	Needle clamp screw	針止ネジ	Hx15	
31	FN070011RG	Needle(DBXK5 11RG)	針(DBXK5 11RG)	Hx15	
32	SL230081	Needle bar felt	針棒フェルト	Hx1	
51		Hex. socket set screw M4x6	六角穴付止メネジ M4x6		
52		Cross recessed countersunk head screw M3x28	十字穴付皿小ネジ M3x28		
53		Hex. socket head cap screw M3x30	六角穴付ボルト M3x30		
54		Hex. socket head cap screw M4x8 (With t0.5 plain washer)	六角穴付ボルト M4x8 (t0.5 平座金付)		

04B Needle bar B
針棒B

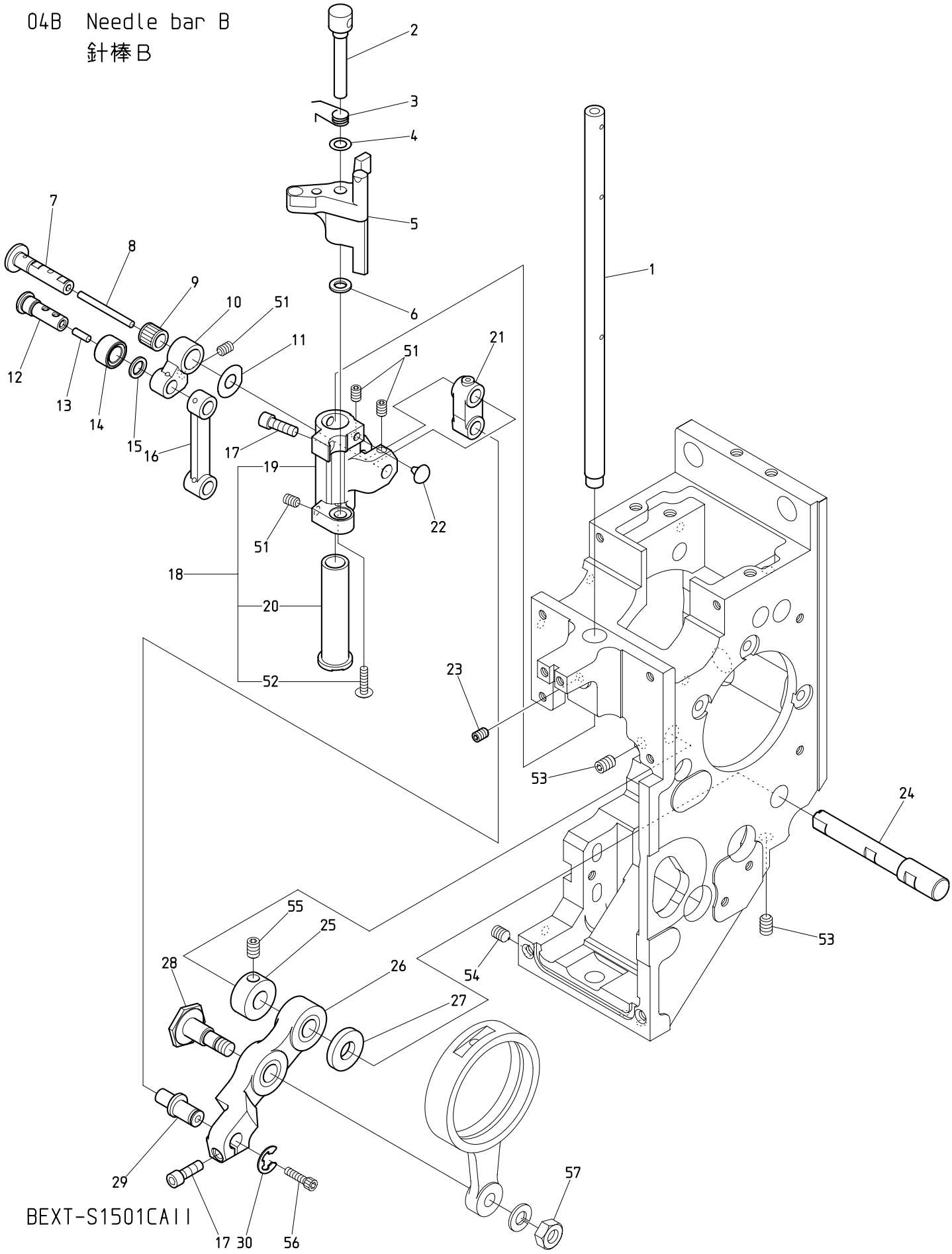

BEXT-S1501CAII

BEXT-S501CAII/S901CAII BEXT-S1501CBIII BEXT-S501CBIII/S901CBIII

BEKS-S15C(Mk8) BEKY-S15II BEKY-S15CII BEXT-S1501CII

210531

０４Ｂ　Needle bar B　(H=Head Q'TY)

針棒Ｂ　(H=頭数)

ITEM	ＬＩＳＴ No.	ＤＥＳＣＲＩＰＴＩＯＮ	部品名	Q'TY	ＮＯＴＥ
1	QK230170	Driving shaft	駆動軸	Hx1	
2	QK230061	Needle bar driver pin	針棒叩キピン	Hx1	
3	QK230112	Needle bar driver spring	針棒叩キバネ	Hx1	
4	QK230890	Shim ring 5x8.8x0.4	シムリング 5x8.8x0.4	Hx1	
5	QK230121	Needle bar driver	針棒叩キ	Hx1	
6	QK230880	Shim ring 5x8.8x1	シムリング 5x8.8x1	Hx1	
7	QK230710	Small link pin	小リンクピン	Hx1	
8	HT230750	Oil core(30mm)	油芯(30mm)	Hx1	
9	A9010144	Needle roller cage(KT698N)	ニードルケージ(KT698N)	Hx1	
10	QK230082	Link(Small) P14	リンク(小) P14	Hx1	
11	QH230230	Shim ring(φ14.5) H	シムリング(φ14.5) H	Hx1	
12	RR230131	Link roller joint pin	リンクコロジョイントピン	Hx1	
13	HT230760	Oil core(8mm)	油芯(8mm)	Hx1	
14	RR230151	Cloth hold roller(1.6S)	布押エコロ(1.6S)	Hx1	
15	RR230140	Thrust washer	スラスト座金	Hx1	
16	QK230070	Link(Large) P40	リンク(大) P40	Hx1	
17	HT230640	Driving shaft fixing plate clamp bolt	駆動軸固定プレート締メボルト	Hx2	
18	QK230673	Needle bar driver slide block a'ssy	針棒叩キ摺動ブロックASSY	Hx1	
19	QK230093	Needle bar driver slide block	針棒叩キ摺動ブロック	Hx1	
20	QK230650	Needle bar driver slide SUS bush(G7)	針棒叩キ摺動SUSブッシュ(G7)	Hx1	
21	QK230050	Needle bar driving link	針棒駆動リンク	Hx1	
22	A9014211	Rubber cushion TM-96-3	プラグクッションゴム TM-96-3	Hx1	
23	A1HS10405E0Z	Hex. socket set screw(Cup point) M4x5	六角穴付止メネジ(くぼみ先) M4x5	Hx1	
24	QK230021	Needle bar driving lever shaft	針棒駆動レバー軸	Hx1	
25	HB230271	Needle bar driving lever fixing pin set collar	針棒駆動レバー固定ピンセットカラー	Hx1	
26	QK230031	Needle bar driving lever	針棒駆動レバー	Hx1	
27	QK230010	Needle bar driving lever thrust collar	針棒駆動レバースラストカラー	Hx1	
28	HB230262	Needle bar driving lever connecting pin	針棒駆動レバー連結ピン	Hx1	
29	QK230000	Needle bar driving lever pin	針棒駆動レバーピン	Hx1	
30	A9012540	Bowed E type retaining ring BETW-6	弓E形止メ輪 BETW-6(キジ)	Hx1	
51		Hex. socket set screw M4x6(With nylon)	六角穴付止メネジ M4x6(ナイロン付)		
52		Truss head screw M2.5x4(With adhesive)	十字穴付トラス小ネジ M2.5x4(接着剤付)		
53		Hex. socket set screw M5x10	六角穴付止メネジ M5x10		
54		Hex. socket set screw(Truncated cone point) M5x8	六角穴付止メネジ(トガリ先) M5x8		
55		Hex. socket set screw M5x5	六角穴付止メネジ M5x5		
56		Hex. socket head cap screw M3x4	六角穴付ボルト M3x4		
57		Hex. nut M6 Ⅰ(With spring washer)	六角ナット M6 1種(バネ座金付)		

04C Needle bar C
針棒C

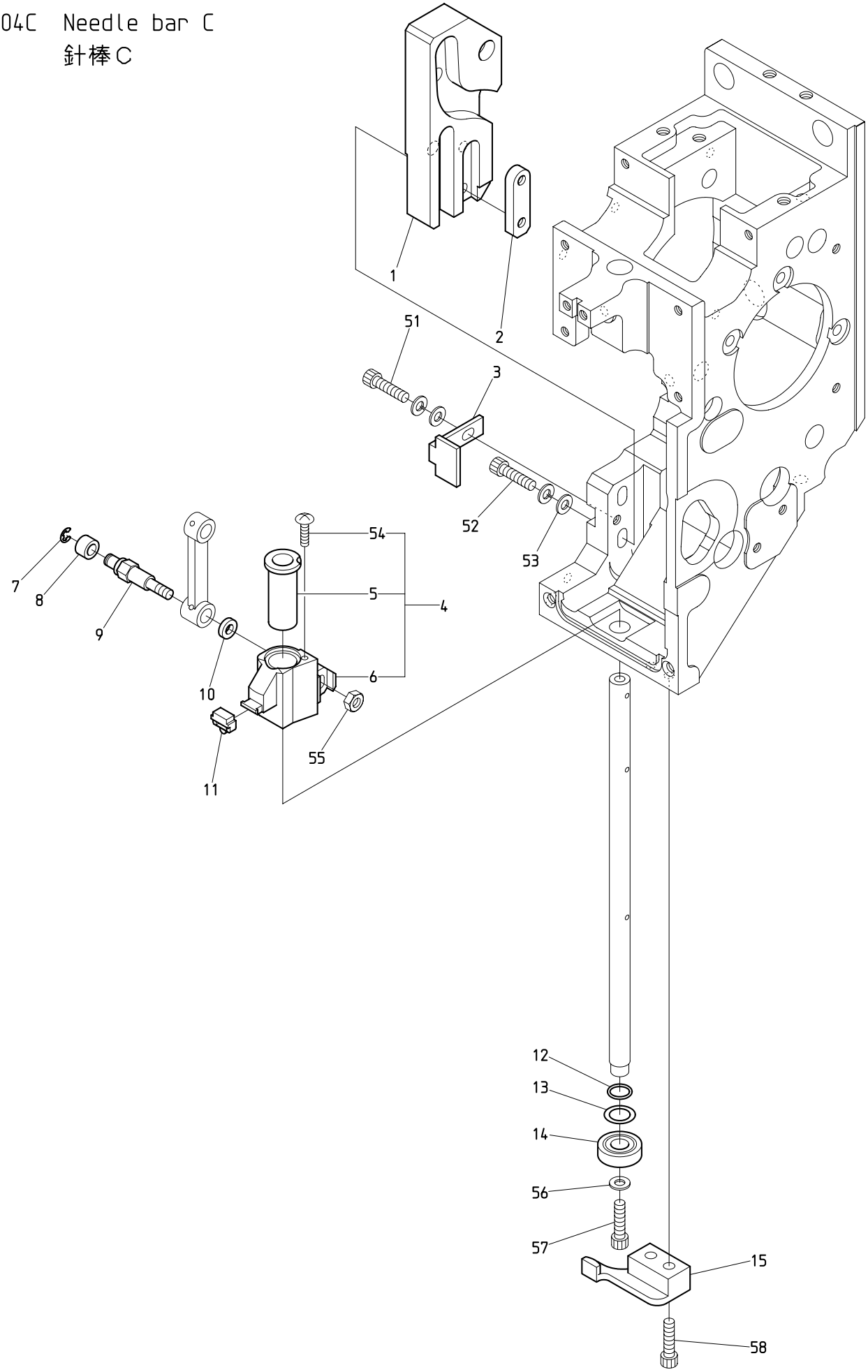

BEKS-S15C(Mk8) BEKY-S15II BEKY-S15CII

210404

０４Ｃ　Needle bar C　(H=Head Q'TY)

針棒Ｃ　(H=頭数)

ITEM	ＬＩＳＴ No.	ＤＥＳＣＲＩＰＴＩＯＮ	部品名	Q'TY	ＮＯＴＥ
1	QK230040	Cloth hold K4 cam	布押エK4カム	Hx1	
2	MK230080	Cam tap plate	カムタッププレート	Hx1	
3	SG230270	Cam guide plate	カムガイドプレート	Hx1	
4	QK230680	Cloth hold support slide block a'ssy	布押エ受摺動ブロックASSY	Hx1	
5	QK230660	Cloth hold support slide SUS bush(G7)	布押エ受摺動SUSブッシュ(G7)	Hx1	
6	QK230151	Cloth hold support slide block	布押エ受摺動ブロック	Hx1	
7	A9012127	E type retaining ring(Nominal diameter 3)	E型止メ輪(呼ビ径3)	Hx1	
8	KF230531	Roller(For take up lever)	コロ(天秤用)	Hx1	
9	SG230180	Link roller joint pin(Large)	リンクコロジョイントピン(大)	Hx1	
10	SG230190	Washer for joint pin	ジョイントピン用ワッシャー	Hx1	
11	HT230341	Cloth hold support rubber	布押エ受ゴム	Hx1	
12	A9014255	O-ring NOK 1ASS-8	Oリング NOK 1ASS-8	Hx1	
13	A9019157	Sim ring MISUMI CIMR8-12-0.3	シムリング ミスミ CIMR8-12-0.3	Hx1	
14	A9010139	Ball bearing(697ZZ)	ボールベアリング(697ZZ)	Hx1	
15	QK230320	Slide block guide	スライドブロックガイド	Hx1	
51		Hex. socket head cap screw M4x10(With washers)	六角穴付ボルト M4x10(平座金 バネ座金付)		
52		Hex. socket head cap screw M4x22 (With spring washer)	六角穴付ボルト M4x22 (バネ座金付)		
53		Plain washer φ4.3xφ10xt0.8	平座金 φ4.3xφ10xt0.8		
54		Truss head screw M2.5x4(With adhesive)	十字穴付トラス小ネジ M2.5x4(接着剤付)		
55		Hex. nut M4 II	六角ナット M4 2種		
56		Plain washer φ4.3xφ10xt0.8 (Black oxide finish)	平座金 φ4.3xφ10xt0.8 (黒染)		
57		Low head hex. socket head cap screw M4x6	低頭六角穴付ボルト M4x6		
58		Hex. socket head cap screw M4x12	六角穴付ボルト M4x12		

04D Needle bar D
針棒D

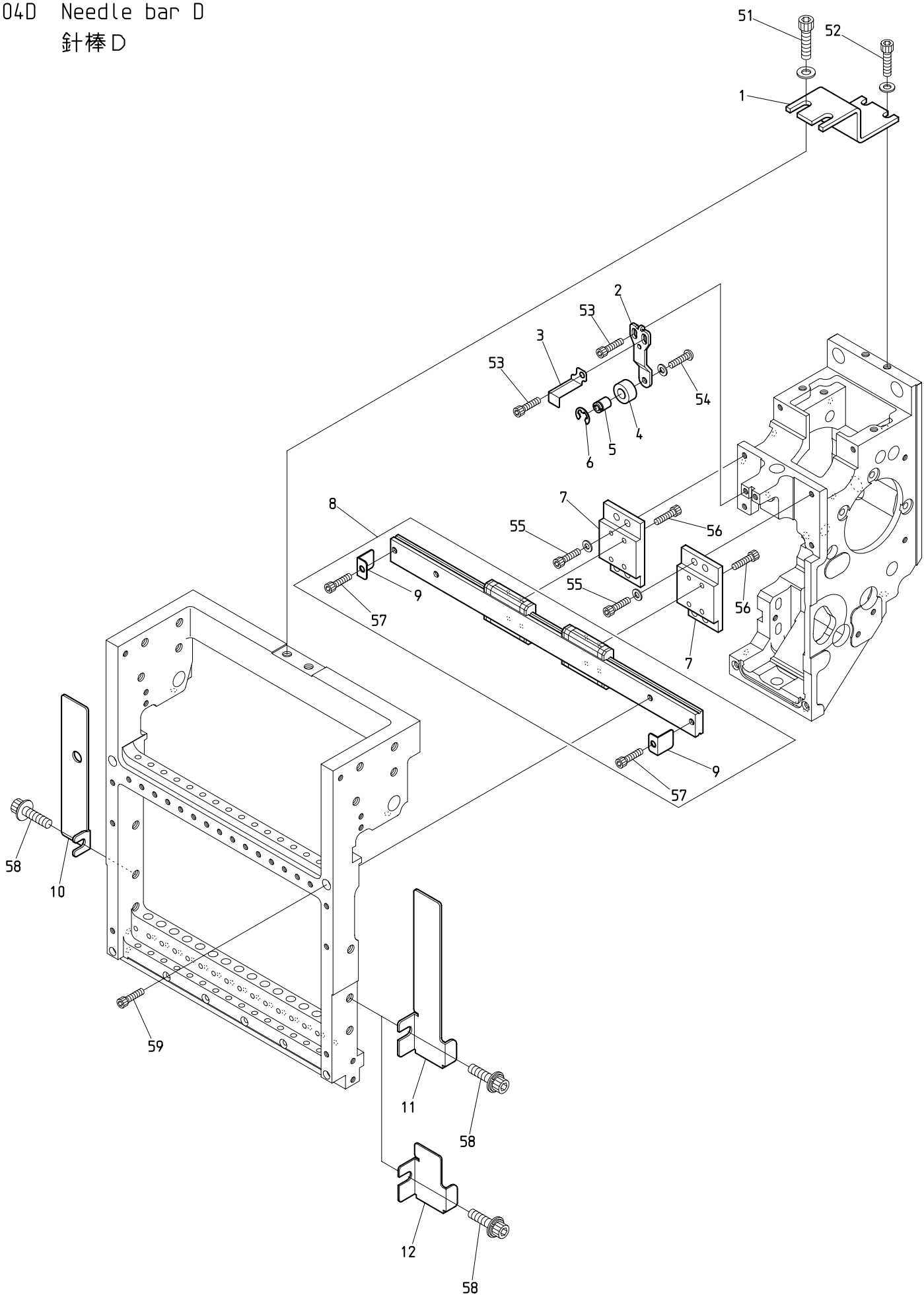

BEKS-S15C(Mk8)

210601

０４Ｄ　Needle bar D　(H=Head Q'TY)(※ Depends on machine type)

針棒Ｄ　(H=頭数)(※は機種によって異なる)

ITEM	ＬＩＳＴ No.	ＤＥＳＣＲＩＰＴＩＯＮ	部品名	Q'TY	ＮＯＴＥ
1	QK230440	Slide block fixing plate	スライドブロック固定金具	※	Machine shipment remove 機械出荷時除去
2	QK230183	Needle bar stopper bracket	針棒ストッパーブラケット	Hx1	
3	GK230000	Needle namber indication plate	針番表示プレート	Hx1	
4	HT230221	Needle bar stopper	針棒ストッパ	Hx1	
5	QK230190	Needle bar stopper mounting pin	針棒ストッパ取付ピン	Hx1	
6	A9012471	E type retaining ring(φ6) Black oxide finish	E型止メ輪(呼ビ径6) 黒染	Hx1	
7	QK230281	Linear guide base	リニアガイドベース	Hx2	
8	A9011346	S15 LM guide(2SRS9WMUUCSE+282LMS)	S15 LMガイド(2SRS9WMUUCSE+282LMS)	Hx1	
9	QK230870	L-tipe stopper 9W	L形ストッパー 9W	Hx2	
10	QK250550	L-flare cover(Last head)	Lフレアカバー(最終頭)	1	Last head 最終頭
11	QK250161	R-flare cover	Rフレアカバー	1	1st head 1頭目
12	QK250170	R-flare cover(Small)	Rフレアカバー(小)	H-1	Except 1st head 1頭目以外
51		Hex. socket head cap screw M6x15 (With spring washer)	六角穴付ボルト M6x15 (バネ座金付)		
52		Hex. socket head cap screw M5x12 (With spring washer)	六角穴付ボルト M5x12 (バネ座金付)		
53		Hex. socket head cap screw M4x8	六角穴付ボルト M4x8		
54		Hex. socket button head screw M4x8 (With spring washer)	六角穴付ボタンボルト M4x8 (バネ座金付)		
55		Hex. socket head cap screw M4x12 (With plain washer)	六角穴付ボルト M4x12 (平座金付)		
56		Hex. socket head cap screw M3x6(With adhesive)	六角穴付ボルト M3x6(接着剤付)		
57		Hex. socket head cap screw M4x6 (Black oxide finish)	六角穴付ボルト M4x6 (黒染)		
58		Hex. socket head cap screw with captive washer M6x10	座金組込六角穴付ボルト M6x10		
59		Hex. socket head cap screw M4x25	六角穴付ボルト M4x25		

04E Needle bar E
針棒E

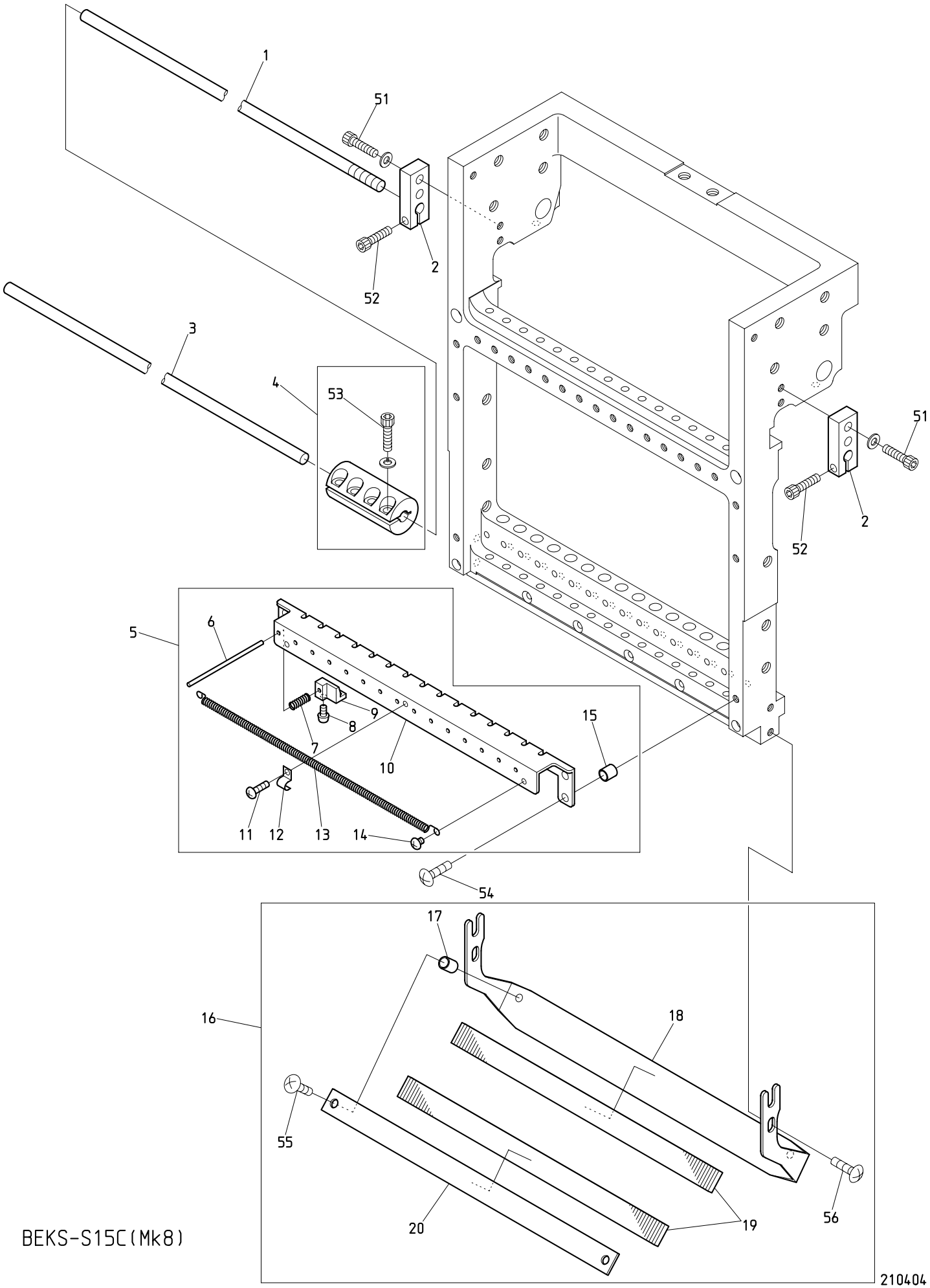

BEKS-S15C(Mk8)

０４Ｅ　Needle bar E　(H=Head Q'TY)

針棒Ｅ　(H＝頭数)

ITEM	ＬＩＳＴ No.	ＤＥＳＣＲＩＰＴＩＯＮ	部品名	Q'TY	ＮＯＴＥ
1	SG330020	Connecting rod right	連結ロッド右	1	
2	SG230290	Slide block holder	スライドブロックホルダー	Hx2	
3	SG330010	Connecting rod	連結ロッド	2	
4	SG330041	Rod joint φ6	ロッドジョイントφ6	2	
5	QK270271	Thread support apron a'ssy(S15)	糸保持エプロンASSY(S15)	Hx1	
6	QK270150	Thread support pin(SH)	糸保持ピン(SH)	Hx15	
7	PF270050	Thread support spring(TSQ)	糸保持バネ(TSQ)	Hx15	
8	HT270063	Thread support clamp set screw(YN)	糸保持クランプ止メネジ(YN)	Hx15	
9	PF270040	Thread support clamp(TSQ)	糸保持クランプ(TSQ)	Hx15	
10	SL270150	Thread support apron(S15)	糸保持エプロン(Z15)	Hx1	
11	A1SP10303V0Z	Cross recessed pan screw M3x3	十字穴付ナベ小ネジ M3x3	Hx1	
12	PF270060	Thread holder spring mounting bracket	糸止メバネ取付ブラケット	Hx1	
13	SL270130	Thread holder spring(S15)	糸止メバネ-Z15/S15	Hx1	
14	SL270040	Thread holder spring mounting screw	糸止メバネ取付ネジ	Hx2	
15	A9012564	Spacer(Roll bush) 5x6.5	スペーサー(巻ブッシュ) 5x6.5	Hx2	
16	QK270201	Thread guard disk(S15) a'ssy	糸掛皿(S15) ASSY	Hx1	
17	A9012548	Spacer(Roll bush) 5x8	スペーサー(巻ブッシュ) 5x8	Hx2	
18	QK270210	Thread guard disk bracket(S15)	糸掛皿ブラケット(S15)	Hx1	
19	RD270020	Napped plate	植毛プレート	Hx2	
20	RD270041	Thread guard disk(Upper)	糸掛皿(上)	Hx1	
51		Hex. socket head cap screw M4x15 (With plain washer)	六角穴付ボルト M4x15 (平座金付)		
52		Hex. socket head cap screw M4x14	六角穴付ボルト M4x14		
53		Hex. socket head cap screw M4x12 (With spring washer) (Black oxide finish)	六角穴付ボルト M4x12 (バネ座金付) (黒染)		
54		Truss head screw M4x15	十字穴付トラス小ネジ M4x15		
55		Truss head screw M4x12	十字穴付トラス小ネジ M4x12		
56		Truss head screw M4x8	十字穴付トラス小ネジ M4x8		

04F Needle bar F
針棒F

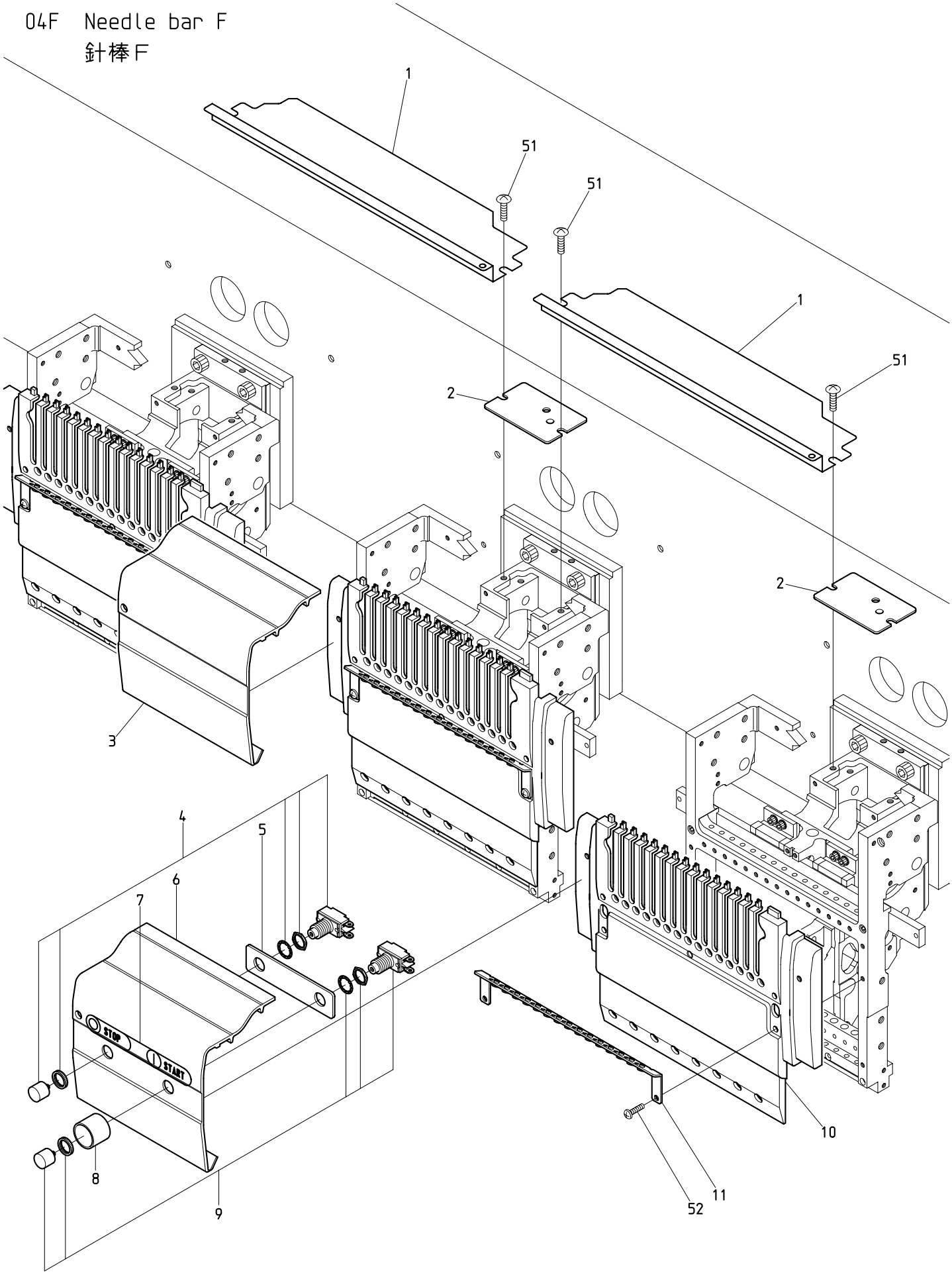

BEKS-S15C(Mk8)

210404

０４Ｆ　Needle bar F　(H=Head Q'TY)(※ Depends on machine type)

針棒Ｆ　(H=頭数)(※は機種によって異なる)

ITEM	ＬＩＳＴ No.	ＤＥＳＣＲＩＰＴＩＯＮ	部品名	Q'TY	ＮＯＴＥ
1	QJ250283	Upper shaft guard(Needle between 380) XY-S15C	上軸ガード(針間380) XY-S15C	H-1	※
2	QK250000	Arm upper cover(S-head)	アーム上蓋(S頭部)	Hx1	
3	GK250030P380	Head between cover(S15P380)	ヘッド間カバー(S15P380)	10	※
4	A9052081	Push button switch(SB-221 N/O,AT-412R)	押ボタンスイッチ(SB-221 N/O,AT-412R)	※	
5	QK250420	Reinforcement plate(S15)	補強プレート(S15C)	※	
6	GK250040P380	Head between cover(S15P380) SW	ヘッド間カバー(S15P380) SW	4	※
7	SF790150	START/STOP sticker	START/STOPシール	※	
8	KX510140	Switch cover	スイッチカバー	※	
9	A9052080	Push button switch(SB-221 N/O,AT-412M)	押ボタンスイッチ(SB-221 N/O,AT-412M)	※	
10	GK250000	Head cover(S15)	ヘッドカバー(S15)	Hx1	
11	GK240370	Thread guard(S15)	大糸掛ケ(S15)	Hx1	
51		Truss head screw M5x8(Chrome plating)	十字穴付トラス小ネジ M5x8(クロムメッキ)		
52		Cross recessed pan screw M4x15	十字穴付ナベ小ネジ M4x15		

05 Jump
ジャンプ

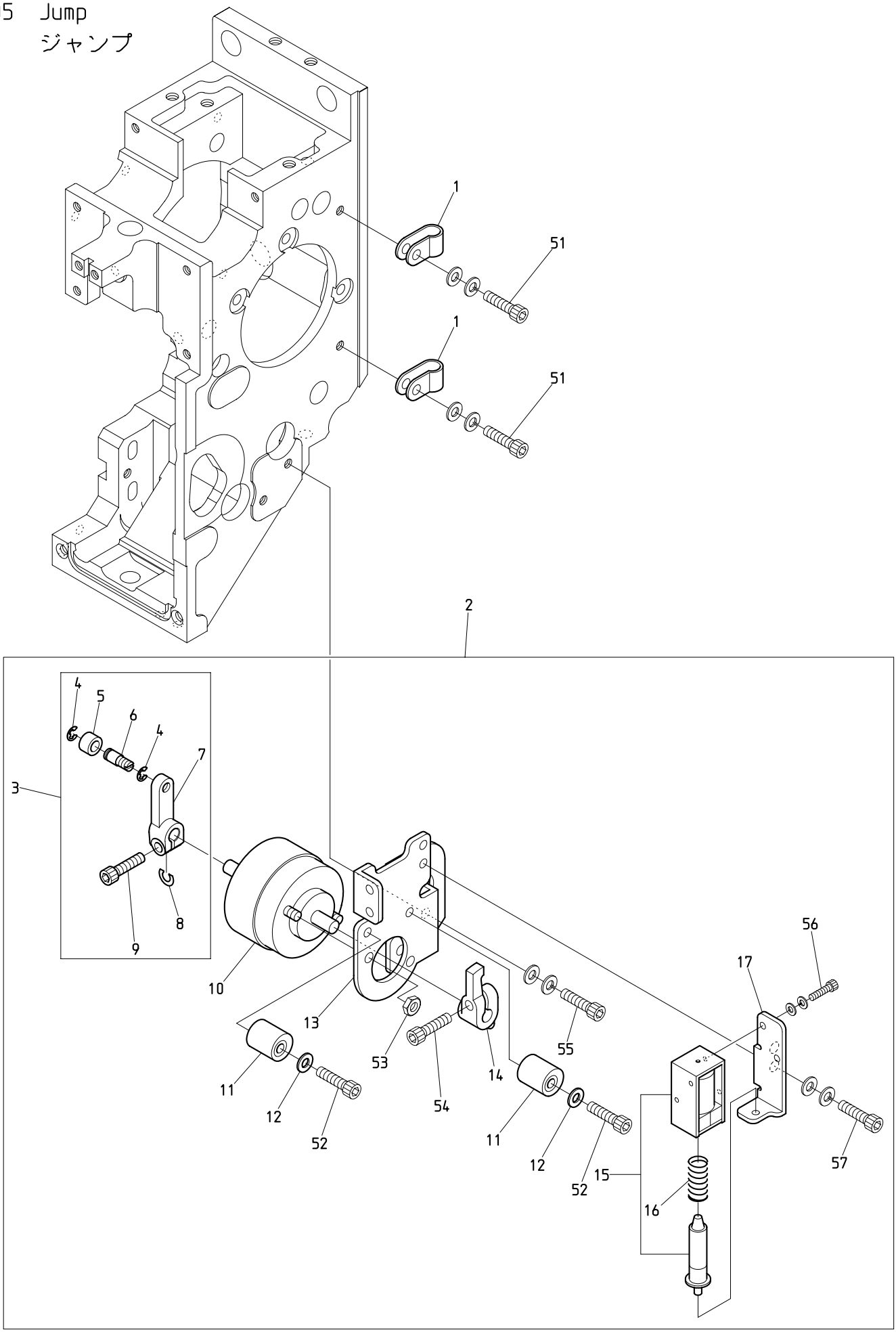

BEKS-S15C(Mk8) BEKY-S15II BEKY-S15CII

０５　Jump　　(H=Head Q'TY)

ジャンプ　　(H=頭数)

ITEM	ＬＩＳＴ No.	ＤＥＳＣＲＩＰＴＩＯＮ	部品名	Q'TY	ＮＯＴＥ
1	A9068002	Nylon clamp(SN-4A)	ナイロンクランプ(SN-4A)	Hx2	
2	QK240003	Jump a'ssy	ジャンプASSY	Hx1	
3	QK240371	Jump lever a'ssy	ジャンプレバーASSY	Hx1	
4	A9012127	E type retaining ring φ3	E型止メ輪(呼ビ径3)	Hx2	
5	KF230531	Roller(For take up lever)	コロ(天秤用)	Hx1	
6	QK240040	Jump roller shaft	ジャンプコロ軸	Hx1	
7	QK240012	Jump lever	ジャンプレバー	Hx1	
8	QK240360	Washer for jump lever(S)	ジャンプレバー用座金(S)	Hx1	
9	A1CB10410E0Z	Hex. socket head cap screw M4x10	六角穴付ボルト M4x10 キジ	Hx1	
10	A9056086	Rotary solenoid 4ER25-34x3x4x8x9(ETL)	ロータリーソレノイド 4ER25-34x3x4x8x9(ETL)	Hx1	
11	KN272401	Stopper eccentric	ストッパーエキセン	Hx2	
12	A3PW1041012V	Plain washer φ4xφ10xt1.2	平座金 φ4xφ10xt1.2		
13	QK240052	Jump solenoid bracket	ジャンプSOLブラケット	Hx1	
14	QK240020	Jump stop lever	ジャンプストップレバー	Hx1	
15	HB560212	Keep solenoid TDS-K07A(ETL)	キープソレノイド TDS-K07A(ETL)	Hx1	
16	HB560061	Keep solenoid spring	キープソレノイドスプリング	Hx1	
17	QK240061	Jump keep solenoid bracket	ジャンプキープSOLブラケット	Hx1	
51		Hex. socket head cap screw M4x8 (With plain washer)	六角穴付ボルト M4x8 (平座金付)		
52		Hex. socket head cap screw M4x18	六角穴付ボルト M4x18		
53		Hex. nut M4 III	六角ナット M4 3種		
54		Hex. socket head cap screw M4x12	六角穴付ボルト M4x12		
55		Hex. socket head cap screw M4x12(With washers)	六角穴付ボルト M4x12(平座金 バネ座金付)		
56		Hex. socket head cap screw M2.6x5(With washers)	六角穴付ボルト M2.6x5(平座金 バネ座金付)		
57		Hex. socket head cap screw M4x8(With washers)	六角穴付ボルト M4x8(平座金 バネ座金付)		

06 Thread guide
糸道

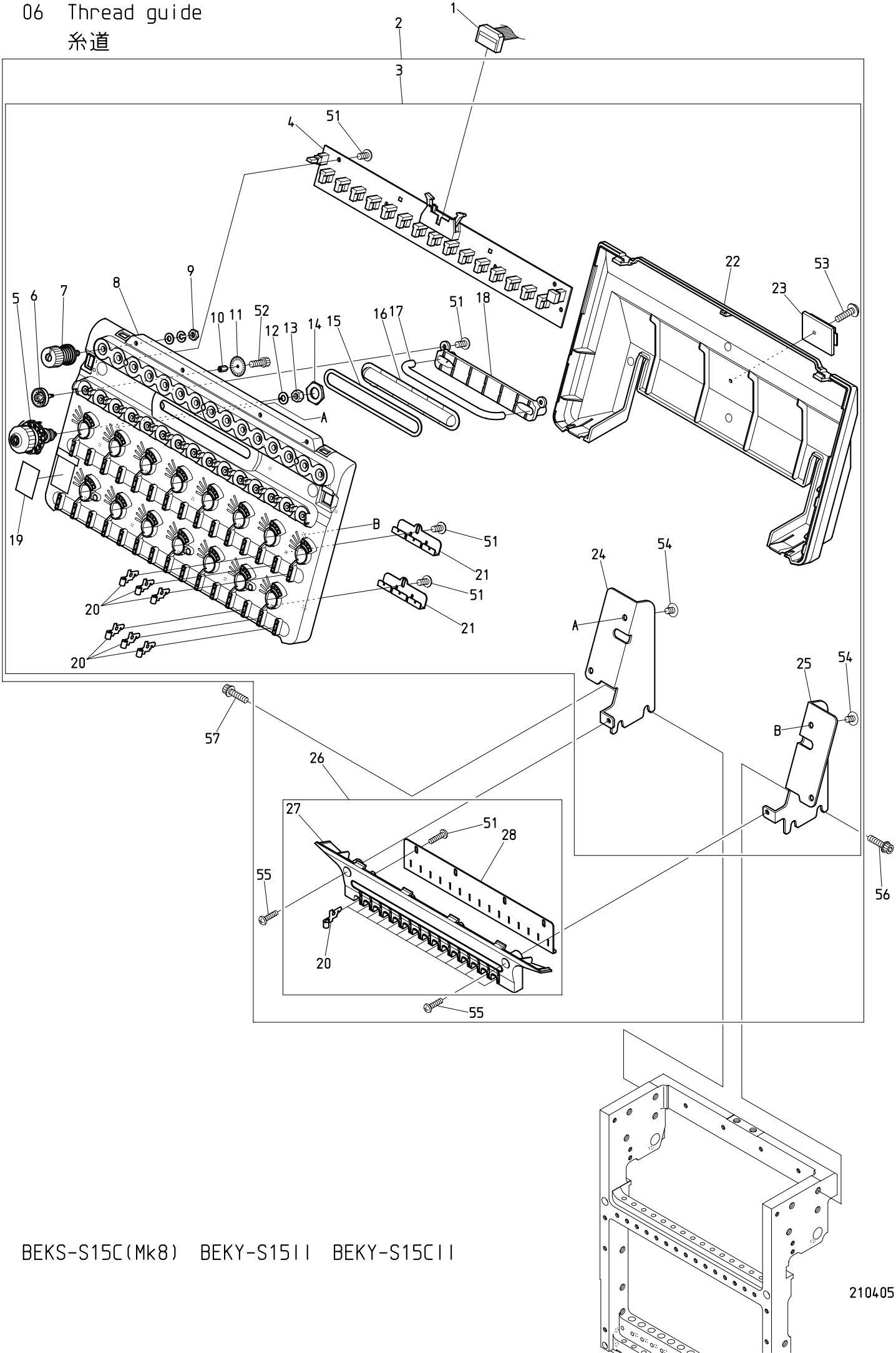

BEKS-S15C(Mk8) BEKY-S15II BEKY-S15CII

210405

０６　Thread guide　　(H=Head Q'TY)

糸道　　(H=頭数)

ITEM	ＬＩＳＴ No.	ＤＥＳＣＲＩＰＴＩＯＮ	部品名	Q'TY	ＮＯＴＥ
1	EP535860	K2074,16 needle flat cable 900L(Braid)	K2074,16芯フラットケーブル900L(ヘンソ)	Hx1	
2	GK240380	Tension base + Middle cover set(S15)	テンション台+中間カバーセット(S15)	Hx1	
3	GK240040	Tension base a'ssy(S15)	テンション台ASSY(S15)	Hx1	
4	EBY03900	C1415-KS 15-needle thread detection board	C1415-KS15本針糸検ボード	Hx1	
5	GK240210	Dial tension a'ssy(KS)	ダイヤル糸調子組(KS)	Hx15	
6	GK240150	Tension wheel(KS)	テンションホイール(KS)	Hx15	
7	GK240191	Tension a'ssy(KS)	糸調子ASSY(KS)	Hx15	
8	GK240050	Tension base case a'ssy(S15)	テンション台ケースASSY(S15)	Hx1	
9	FA999052	Nut·Plain washer·Spring washer set for RD240320	RD240320用 ナット・ワッシャー・Sワッシャーセット	Hx15	
10	KN540510	Tension wheel nut	テンションホイールナット	Hx15	
11	GK240360	60-slit sensor disk	60スリットセンサーディスク	Hx15	
12	A3PW1040810V	Plain washer φ4xφ8xt1	平座金 φ4xφ8xt1	Hx15	
13	A2HN104V0Z	Hex. nut M4 I	六角ナット M4 1種	Hx15	
14	HT240180	SM-nut	SMナット	Hx15	
15	GK240090	SK-rod cover packing	SKロッドカバーパッキン	Hx1	
16	GK240080	SK-rod cover	SKロッドカバー	Hx1	
17	GK240100	SK-rod C06-Y116x21.5	SKロッド C06-Y116x21.5	Hx1	
18	GK240110	SK-rod hold	SKロッド押エ	Hx1	
19	RR240390	Number label	番号ラベル	Hx1	
20	GK240130	Thread guide	糸案内	Hx45	
21	GK240120	Thread guide hold-A	糸案内押エ-A	Hx10	
22	GK240140	Tension base cover(S15)	テンション台カバー(S15)	Hx1	
23	A9068032	FCW clamp(FCW-26)	FCWクランプ(FCW-26)	Hx1	
24	GK240320	Tension base bracket L(S15)	テンション台ベースL(S15)	Hx1	
25	GK240310	Tension base bracket R(S15)	テンション台ベースR(S15)	Hx1	
26	GK240330	Middle cover a'ssy(S15)	中間カバーASSY(S15)	Hx1	
27	GK240340	Middle cover	中間カバー(S15)	Hx1	
28	GK240350	Thread guide hold-B(S15)	糸案内押エ-B(S15)	Hx1	
51		Cross recessed pan head taptite P-type M3x8	十字穴付ナベタップタイト Pタイプ M3x8		
52		Hex. socket head cap screw M2x3	六角穴付ボルト M2x3		
53		Cross recessed pan head taptite P-type M3x8 (With flange)	十字穴付ナベタップタイト Pタイプ M3x8 (フランジ付)		
54		Truss head screw M4x10	十字穴付トラス小ネジ M4x10		
55		Cross recessed pan screw M4x8	十字穴付ナベ小ネジ M4x8		
56		Hex. flange socket head cap screw M6x15	フランジ付六角穴付ボルト M6x15		

07A Color change A
色換えA

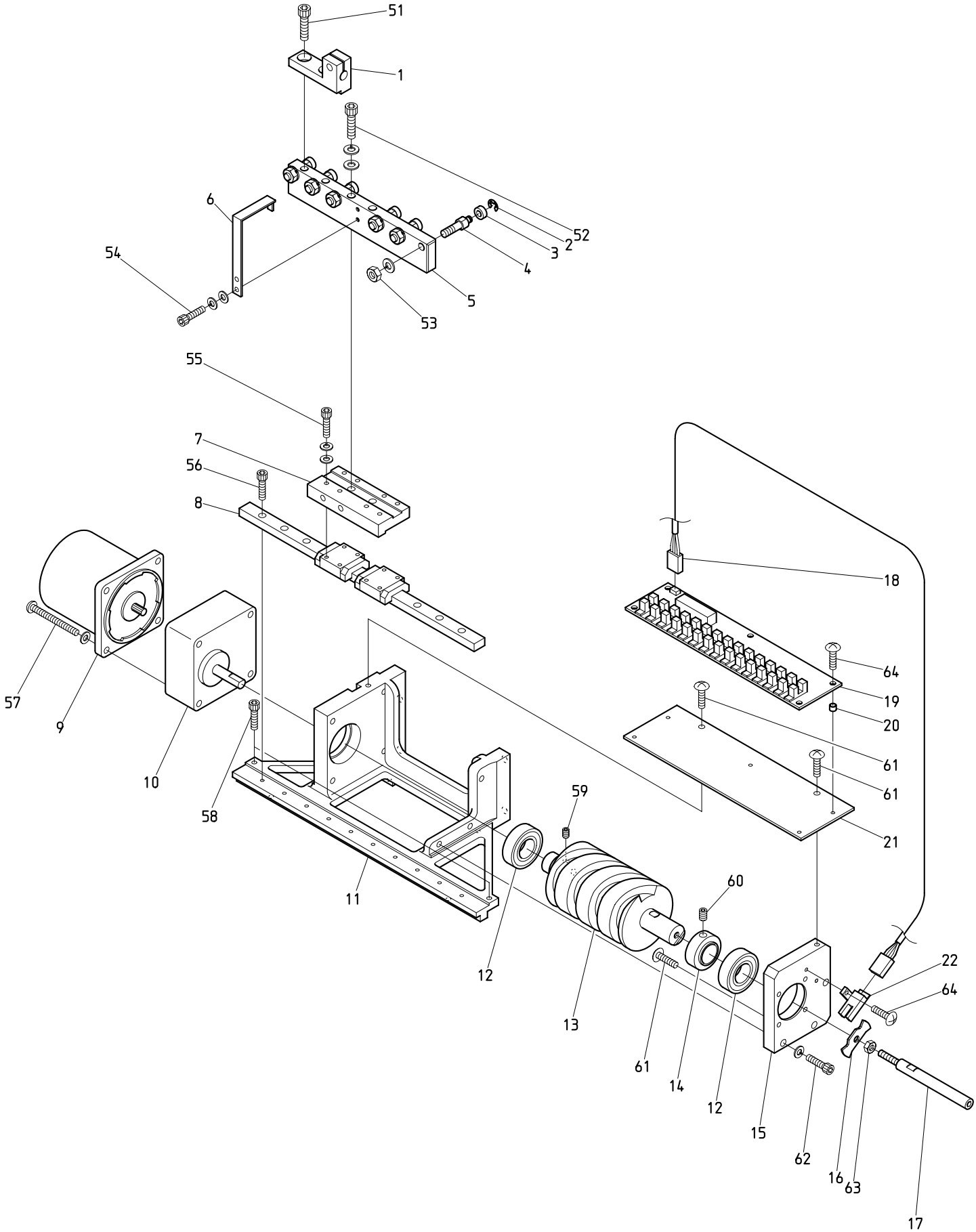

BEKS-S15C(Mk8)

210531

０７Ａ　Color change A

色換えＡ

ITEM	ＬＩＳＴ No.	ＤＥＳＣＲＩＰＴＩＯＮ	部品名	Q'TY	ＮＯＴＥ
1	QK330011	Joint block(SH)	ジョイントブロック(SH)	1	
2	A9012127	E type retaining ring φ3	E形リング 呼ビ径 φ3	6	
3	A9010063	Bearing MR105ZZ(NSK)	ミニチュア玉軸受ケ MR105ZZ(NSK)	6	
4	KX330160	Connecting collar shaft	連結コロ軸	6	
5	SG330112	Connecting block	連結ブロック	1	
6	SG330141	Sensor dock	センサードック	1	
7	SG330120	LM base plate	LMベースプレート	1	
8	SG330100	LM guide 2SRS12MUU+265M(THK)	LMガイド 2SRS12MUU+265M(THK)	1	
9	A9065092	Reversible motor 3RJ10GB-AUL-E4	リバーシブルモーター 3RJ10GB-AUL-E4	1	
10	A9065106	Gear head 3GB18K-D5	ギヤヘッド 3GB18K-D5	1	
11	SG330060	Color change base	色換エ土台	1	
12	A9010004	Bearing 6003ZZ	ベアリング 6003ZZ	2	
13	SG330071	Color change cam	色換エカム	1	
14	SG330080	Bearing hold collar	ベアリング押エカラー	1	
15	SG330090	Color change side plate	色換エサイドプレート	1	
16	SG330152	Rotation sensor dock(50 degrees detection)	回転センサードック(50度検知)	1	
17	SG330351	Color change guide handle	色換エガイドハンドル	1	
18	A9053079	Lock sensor cable Z type	ロックセンサーケーブルZ用	1	
19	EBY03970	3772B Needle positioner board(S15)	3772B ニードルポジショナー基板(S15)	1	
20	A9012208	Spacer(Roll bush) φ5x4L	スペーサー(巻ブッシュ) φ5x4L	5	
21	SG330131	Board mounting base	基板取付ベース	1	
22	A9060063	Photo micro sensor EE-SX672A(OMRON)	アンプ内蔵フォトマイクロセンサー EE-SX672A(オムロン)	1	
51		Hex. socket head cap screw M6x16	六角穴付ボルト M6x16		
52		Hex. socket head cap screw M6x35(With washers)	六角穴付ボルト M6x35(平座金 バネ座金付)		
53		Hex. nut M6(With spring washer)	六角ナット M6(バネ座金付)		
54		Hex. socket head cap screw M3x10(With washers)	六角穴付ボルト M3x10(平座金 バネ座金付)		
55		Hex. socket head cap screw M3x14(With washers)	六角穴付ボルト M3x14(平座金 バネ座金付)		
56		Hex. socket head cap screw M3x10	六角穴付ボルト M3x10		
57		Cross recessed pan screw M5x50 (With plain washer)	十字穴付ナベ小ネジ M5x50 (平座金付)		
58		Hex. socket head cap screw M4x6	六角穴付ボルト M4x6		
59		Hex. socket set screw M5x10	六角穴付止メネジ M5x10		
60		Hex. socket set screw M6x5	六角穴付止メネジ M6x5		
61		Truss head screw M4x8	十字穴付トラス小ネジ M4x8		
62		Hex. socket head cap screw M5x20 (With spring washer)	六角穴付ボルト M5x20 (バネ座金付)		
63		Hex. nut M5	六角ナット M5		
64		Truss head screw M3x8	十字穴付トラス小ネジ M3x8		

07B Color change B
色換えB

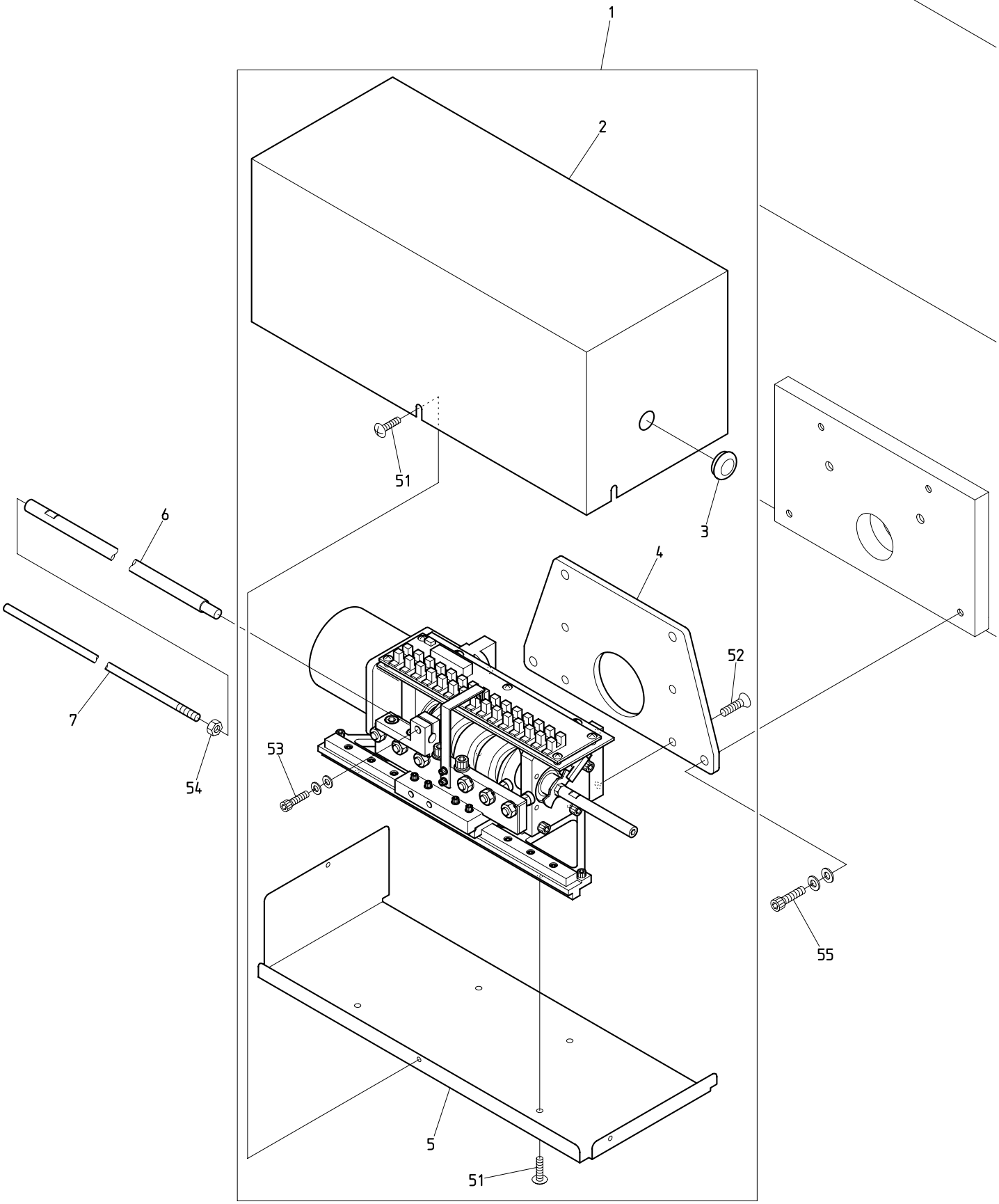

BEKS-S15C(Mk8)

210406

０７Ｂ　Color change B　(※ Depends on machine type)

色換えＢ　(※は機種によって異なる)

ITEM	ＬＩＳＴ No.	ＤＥＳＣＲＩＰＴＩＯＮ	部品名	Q'TY	ＮＯＴＥ
1	JX330012	Color change a'ssy(S15C,10W) BN	色換エASSY(S15C,10W) BN	1	
2	QK330122	Color change cover(For cylinder upper) SH	色換エカバー(シリンダー用上) SH	1	
3	A9014059	Rubber grommet MG(MG-1)	膜付グロメットMG(MG-1)	1	
4	QK330020	Color change mounting base(SH)	色換エ取付ベース(SH)	1	
5	QK330041	Color change cover(Lower) SH	色換エカバー(下) SH	1	
6	SG330030	Color change connecting shaft(For Z12/V500)	色替連結軸(Z12/V500用)	1	※
7	SG330020	Connecting rod right	連結ロッド右	1	
51		Truss head screw M4x8	十字穴付トラス小ネジ M4x8		
52		Cross recessed countersunk head screw M6x15 (With adhesion)	十字穴付皿小ネジ M6x15 (接着剤付)		
53		Hex. socket head cap screw M5x16(With washers)	六角穴付ボルト M5x16(平座金 バネ座金付)		
54		Hex. nut M6	六角ナット M6		
55		Hex. socket head cap screw M6x25(With washers)	六角穴付ボルト M6x25(平座金 バネ座金付)		

08A Drive A
駆動A

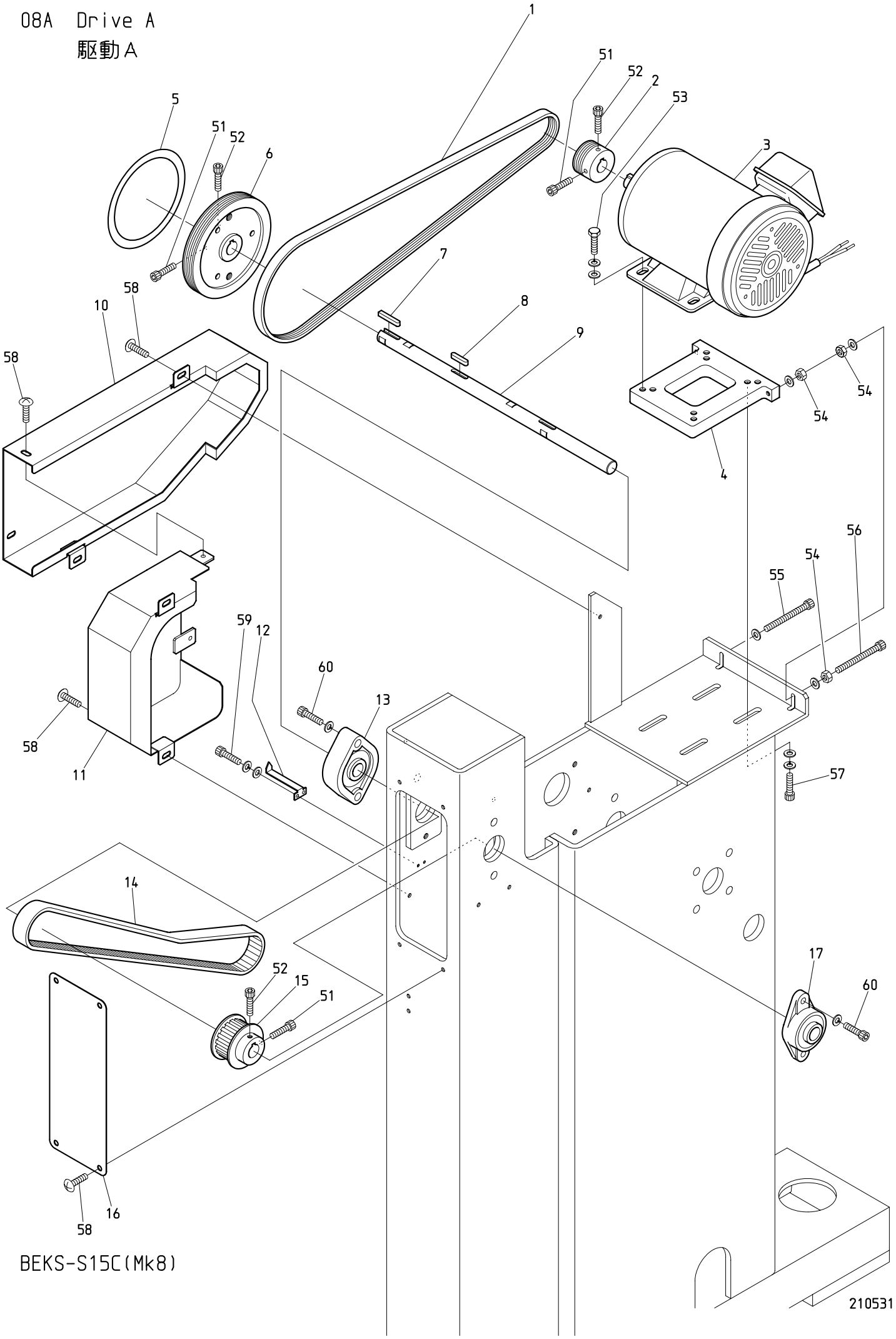

BEKS-S15C(Mk8)

０８Ａ　Drive A

駆動Ａ

ITEM	ＬＩＳＴ No.	ＤＥＳＣＲＩＰＴＩＯＮ	部品名	Q'TY	ＮＯＴＥ
1	A9020186	Ribstar belt(4PK-1270)	リブスターベルト(4PK-1270)	1	
2	KN310010	Motor pulley φ48.6	モータープーリー φ48.6	1	
3	A9065138	PG-motor IKH3-FBKK21E-4P-0.75kw	PGモートル IKH3-FBKK21E-4P-0.75kw	1	
4	RR310010	Motor base(DS)	モーターベース(DS)	1	
5	KN313672	Rotary angle label(A)	回転角ラベル(A)	1	
6	RR310001	Drive pulley φ152.2(DS)	駆動プーリー φ152.2(DS)	1	
7	HV310050	Key(Side round) 6x6x35	キー(片丸) 6x6x35	1	
8	HB310260	Key both round 6x6x30	キー両丸 6x6x30	1	
9	JX310010	Upper shaft(Gear box) BEKS-C	上軸(ギヤボックス) BEKS-C	1	
10	JX250020	Belt cover(Rear) BEKS-C	ベルトカバー(後) BEKS-C	1	
11	JX250010	Belt cover(Front) BEKS-C	ベルトカバー(前) BEKS-C	1	
12	QL310160	Angle instructions plate(For brake)	角度指示針(ブレーキ用)	1	
13	RR310090	Bearing unit(UCFL305-20M,SC)	軸受ユニット(UCFL305-20M,SC)	1	
14	A9020258	Timing belt(250S8M1128)	タイミングベルト(250S8M1128)	1	
15	HB310070	Timing pulley(8M-23)	タイミングプーリー(8M-23)	1	
16	JX250030	Gear box cover(BEKS-C)	ギヤボックスカバー(BEKS-C)	1	
17	A9011240	Bearing unit(For upper shaft)	ベアリングユニット UCFL204	1	
51		Hex. socket head cap screw M6x18	六角穴付ボルト M6x18		
52		Hex. socket head cap screw M6x15	六角穴付ボルト M6x15		
53		Hex. head bolt M8x25(With washers)	六角ボルト M8x25(平座金 バネ座金付)		
54		Hex. nut M6(With plain washer)	六角ナット M6(平座金付)		
55		Hex. socket head cap screw M6x55 (With plain washer)	六角穴付ボルト M6x55 (平座金付)		
56		Hex. socket head cap screw M6x55	六角穴付ボルト M6x55		
57		Hex. socket head cap screw M8x25(With washers)	六角穴付ボルト M8x25(平座金 バネ座金付)		
58		Truss head screw M6x8	十字穴付トラス小ネジ M6x8		
59		Truss head screw M4x8	十字穴付トラス小ネジ M4x8		
60		Hex. socket head cap screw M8x35 (With spring washer)	六角穴付ボルト M8x35 (バネ座金付)		

08B Drive B
駆動B

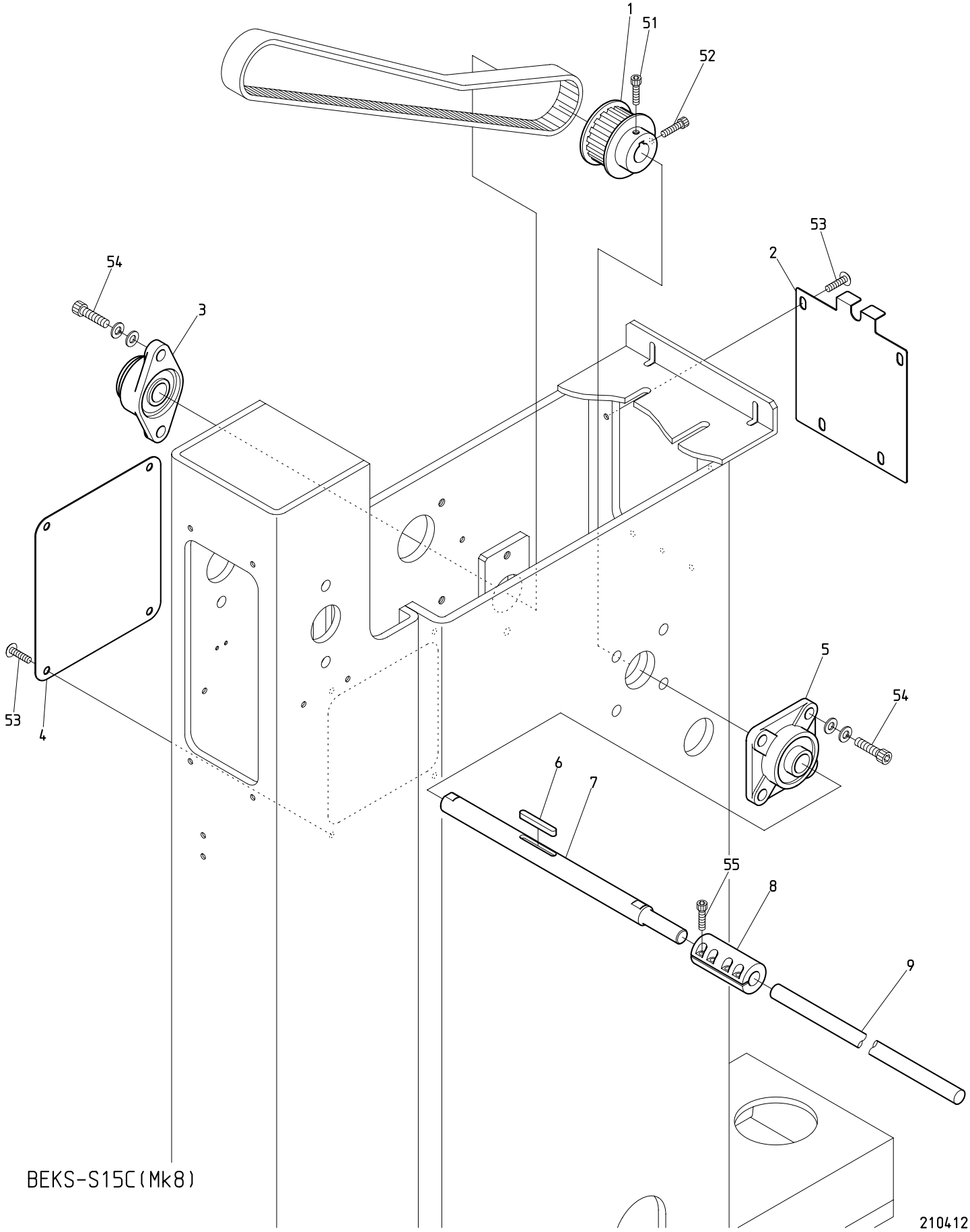

BEKS-S15C(Mk8)

０８Ｂ　Drive B

駆動Ｂ

ITEM	ＬＩＳＴ No.	ＤＥＳＣＲＩＰＴＩＯＮ	部品名	Q'TY	ＮＯＴＥ
1	HB310070	Timing pulley(8M-23)	タイミングプーリー(8M-23)	1	
2	JX250061	LH-stand rear cover(BEKS-C)	LHスタンド背面カバー(BEKS-C)	1	
3	A9011238	Bearing unit(For lower shaft) UCFL204D	軸受ユニット(下軸用) UCFL204D	1	
4	JX250050	LH-stand side cover(BEKS-C)	LHスタンド側面カバー(BEKS-C)	1	
5	A9011239	Bearing unit(For lower shaft) UCF204	軸受ユニット(下軸用) UCF204	1	
6	HV310070	Key both round 6x6x47	キー両丸 6x6x47	1	
7	JX310020	Lower shaft(Gear box) BEKS-C	下軸(ギヤボックス) BEKS-C	1	
8	HP321100	Lower shaft connecting coupling	下軸連結カップリング	1	
9	KC320830	Upper shaft connecting shaft(φ15x3600)	上軸連結シャフト(φ15x3600)	1	
51		Hex. socket head cap screw M6x15	六角穴付ボルト M6x15		
52		Hex. socket head cap screw M6x18	六角穴付ボルト M6x18		
53		Truss head screw M6x8	十字穴付トラス小ネジ M6x8		
54		Hex. socket head cap screw M8x35(With washers)	六角穴付ボルト M8x35(平座金 バネ座金付)		
55		Hex. socket head cap screw M5x20	六角穴付ボルト M5x20		

08C Drive C
駆動C

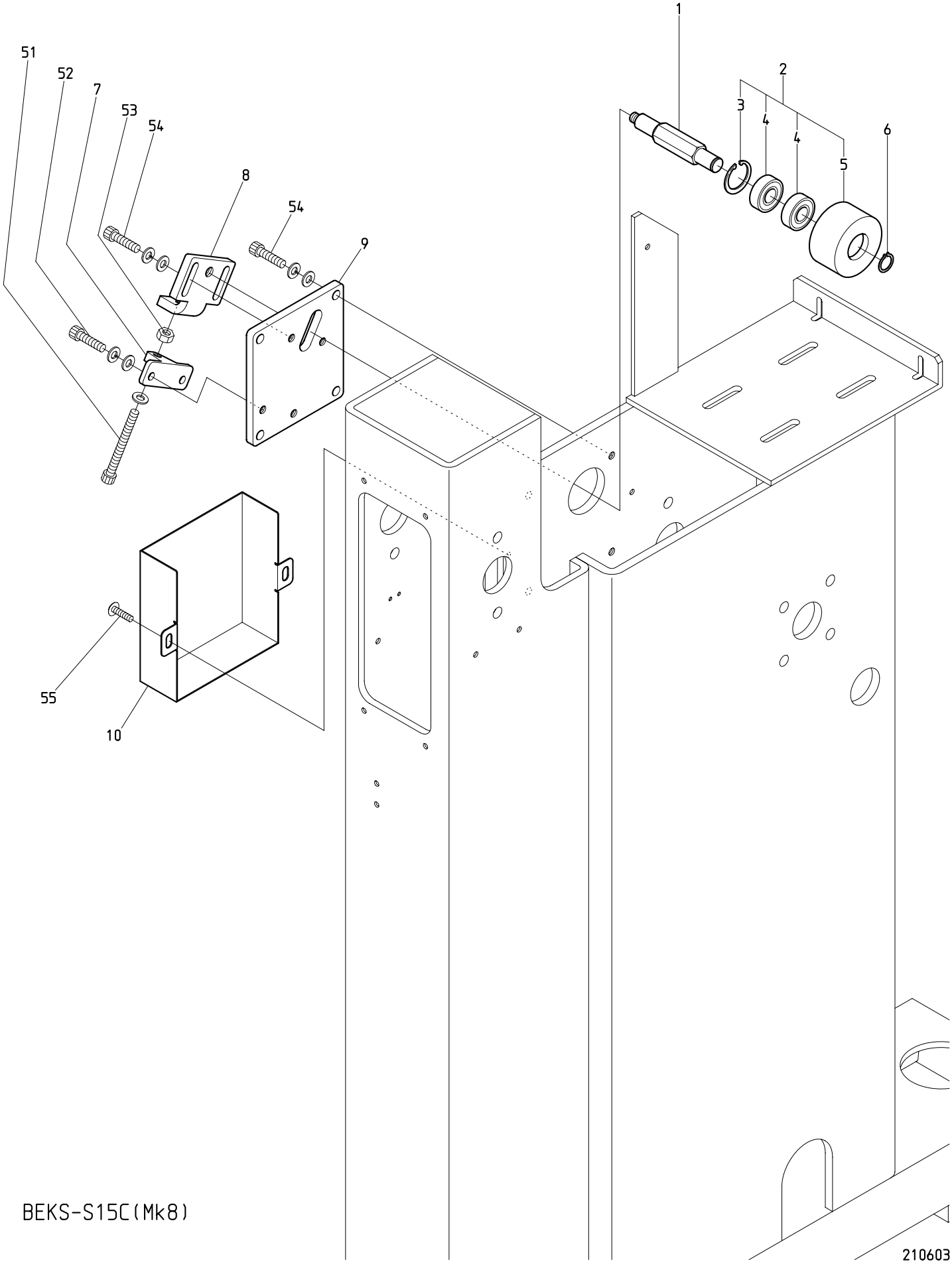

BEKS-S15C(Mk8)

０８Ｃ　Drive C

駆動Ｃ

ITEM	ＬＩＳＴ No.	ＤＥＳＣＲＩＰＴＩＯＮ	部品名	Q'TY	ＮＯＴＥ
1	JX310050	Idler shaft(BEKS-C)	アイドラー軸(BEKS-C)	1	
2	HB310080	Idler pulley φ65	アイドラープーリー φ65	1set	
3	A9012373	C type retaining ring(For hole φ35)	C型止メ輪(穴用φ35)	1	
4	A9010015	Bearing(6202ZZ)	ベアリング(6202ZZ)	2	
5	HB31008A0	Idler pulley φ65 main body	アイドラープーリー φ65 本体	1	
6	A9012068	C type retaining ring(For shaft φ15)	C型止メ輪(軸用φ15)	1	
7	RR310040	Idler plate(DS)	アイドラープレート(DS)	1	
8	JX310040	Idler pulley bracket(BEKS-C)	アイドラープーリーブラケット(BEKS-C)	1	
9	JX310030	Idler pulley base(BEKS-C)	アイドラープーリーベース(BEKS-C)	1	
10	JX250040	Idler cover(BEKS-C)	アイドラーカバー(BEKS-C)	1	
51		Hex. socket head cap screw M6x55 (With plain washer)	六角穴付ボルト M6x55 (平座金付)		
52		Hex. socket head cap screw M6x15(With washers)	六角穴付ボルト M6x15(平座金 バネ座金付)		
53		Hex. nut M6	六角ナット M6		
54		Hex. socket head cap screw M8x20(With washers)	六角穴付ボルト M8x20(平座金 バネ座金付)		
55		Truss head screw M6x8	十字穴付トラス小ネジ M6x8		

08D Drive D
駆動D

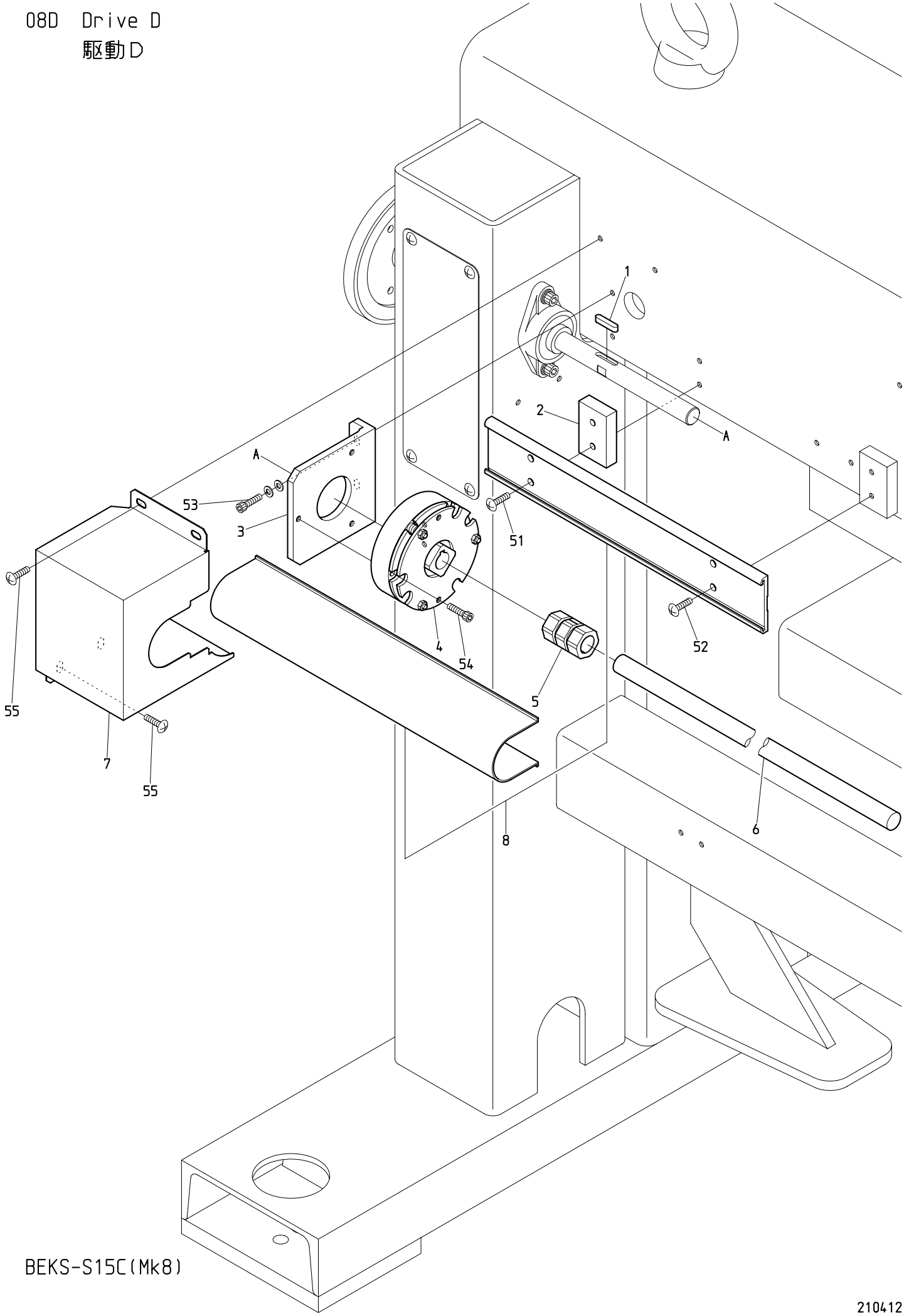

BEKS-S15C(Mk8)

210412

０８Ｄ　Drive D

駆動Ｄ

ITEM	ＬＩＳＴ No.	ＤＥＳＣＲＩＰＴＩＯＮ	部品名	Q'TY	ＮＯＴＥ
1	HB310260	Key both round 6x6x30	キー両丸 6x6x30	1	
2	JX310070	Shaft mogol spacer(BEKS-C)	シャフトモールスペーサー(BEKS-C)	1	
3	JX310060	Brake mounting bracket(BEKS-C)	ブレーキ取付ブラケット(BEKS-C)	1	
4	A9065146	Electromagnetic brake(BXL-10-10-A-156)	電磁ブレーキ(BXL-10-10-A-156)	1	
5	A9013069	N coupling N-20-20	Nカップリング N-20-20	2	
6	RN320010	Upper shaft connecting shaft(φ20x3700)	上軸連結シャフト(φ20x3700)	2	
7	JX250160	Brake cover(BEKS-C)	ブレーキカバー(BEKS-C)	1	
8	1PJXV380A0	Shaft mogol & cover(BEKS-S15C,V380)	シャフトモール＆カバー(BEKS-S15C,V380)	1	
51		Truss head screw M6x30	十字穴付トラス小ネジ M6x30		
52		Truss head screw M6x10	十字穴付トラス小ネジ M6x10		
53		Hex. socket head cap screw M6x18(With washers)	六角穴付ボルト M6x18(平座金 バネ座金付)		
54		Hex. socket head cap screw M6x35	六角穴付ボルト M6x35		
55		Truss head screw M6x8	十字穴付トラス小ネジ M6x8		

08E Drive E
駆動E

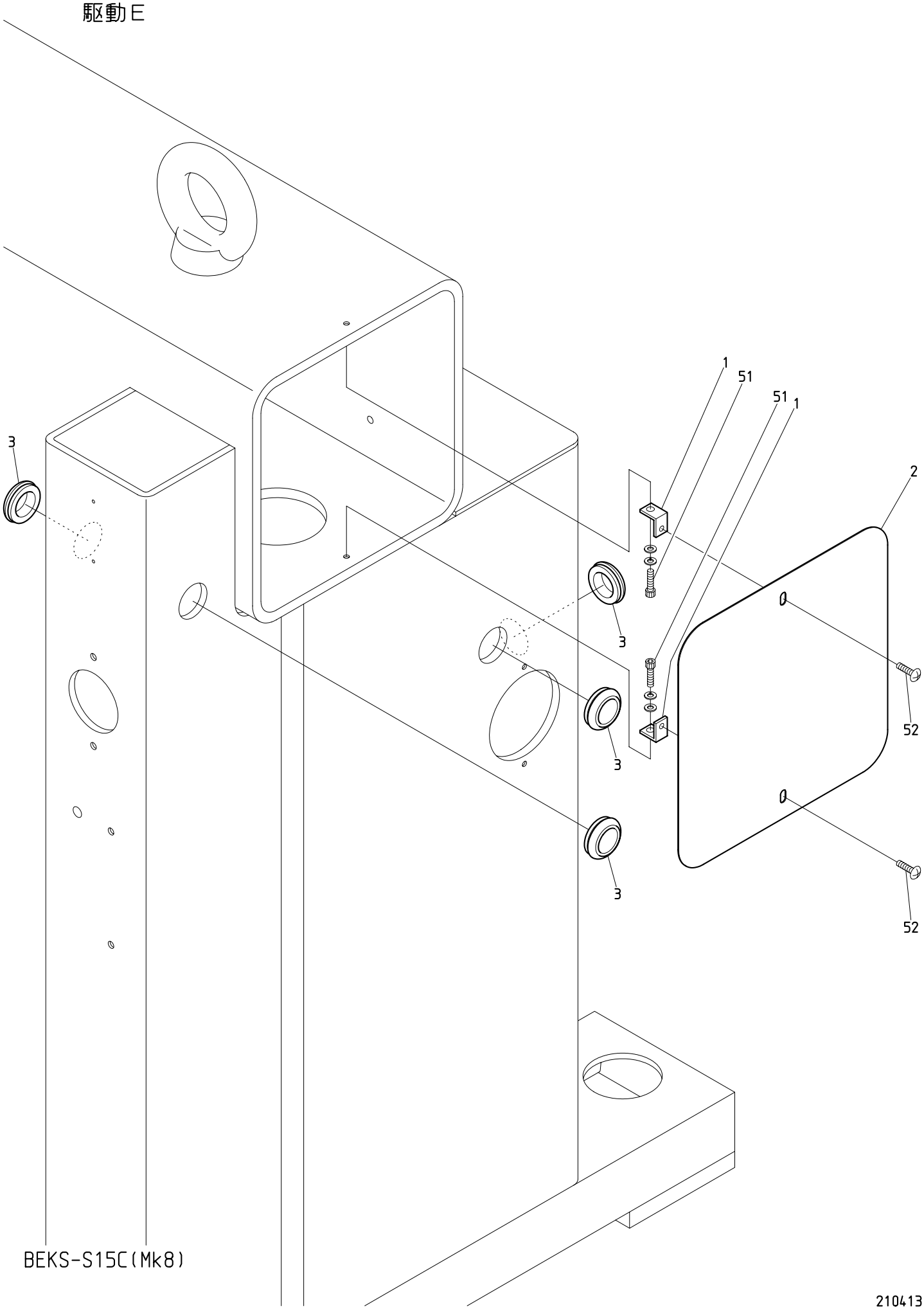

BEKS-S15C(Mk8)

210413

０８Ｅ　Drive E

駆動Ｅ

ITEM	ＬＩＳＴ　No.	ＤＥＳＣＲＩＰＴＩＯＮ	部品名	Q'TY	ＮＯＴＥ
1	RJ250130	Bridge cover stay	ブリッジカバーステー	2	
2	RR250211	Bridge cover(DSH,300 bridge)	ブリッジカバー(DSH,300角)	1	
3	A9014232	Rubber grommet(C-30-SG-36A-EP-GRAY)	膜付グロメット(C-30-SG-36A-EP-GRAY)	4	
51		Hex. socket head cap screw M6x15(With washers)	六角穴付ボルト M6x15(平座金 バネ座金付)		
52		Truss head screw M6x8	十字穴付トラス小ネジ M6x8		

10A Pantograph drive A
枠駆動A

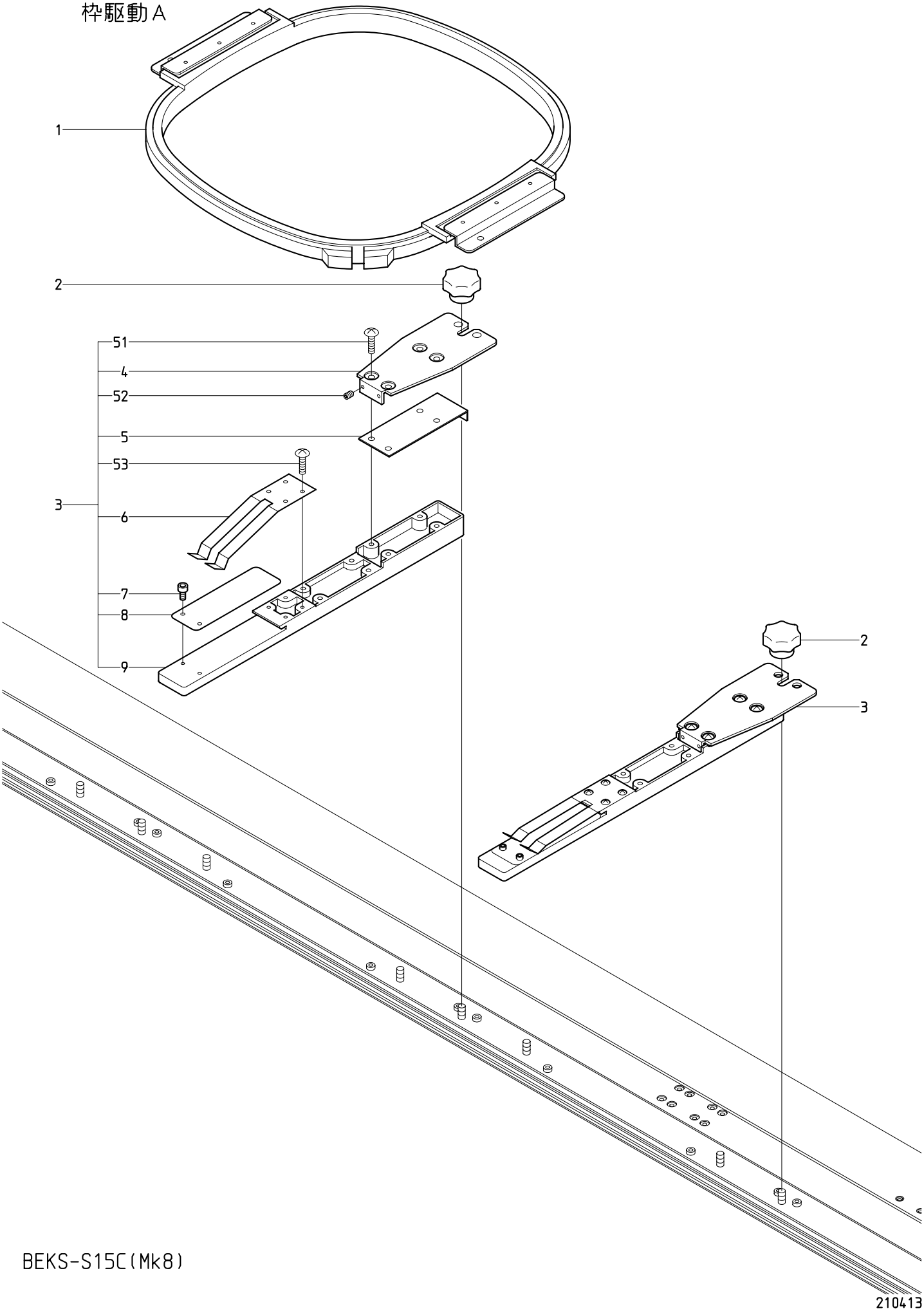

BEKS-S15C(Mk8)

210413

１０Ａ　Pantograph drive A　(H=Head Q'TY)

枠駆動Ａ　(H=頭数)

ITEM	ＬＩＳＴ No.	ＤＥＳＣＲＩＰＴＩＯＮ	部品名	Q'TY	ＮＯＴＥ
1	ZFR92300290A38A	Square pantograph a'ssy(300x290)	四角枠 a'ssy(300x290)	Hx1	
2	A9012437	Knob nut(φ32 M6 tap hole)	ノブナット(φ32 M6タップ穴)	H+1	
3	SC730092	Product pantograph stay a'ssy for compact mashine	コンパクト機用製品枠ステーASSY	H+1	
4	SC730102	Stay bracket for compact mashine	コンパクト機用ステーブラケット	H+1	
5	SC730111	Spacer	試縫機用スペーサー	H+1	
6	LA730650	Product pantograph hold spring	製品枠押エバネ	H+1	
7	LA730610	Positioning pin	位置決メボルト	2(H+1)	
8	LA730630	Slide plate	スライドプレート	H+1	
9	LA730590	Pantograph stay main body	枠ステー本体(試縫機)	H+1	
51		Truss head screw M4x10	十字穴付トラス小ネジ M4x10		
52		Hex. socket set screw M4x8(With nylon)	六角穴付止メネジ M4x8(ナイロン付)		
53		Truss head screw M3x10	十字穴付トラス小ネジ M3x10		

10B Pantograph drive B
枠駆動B

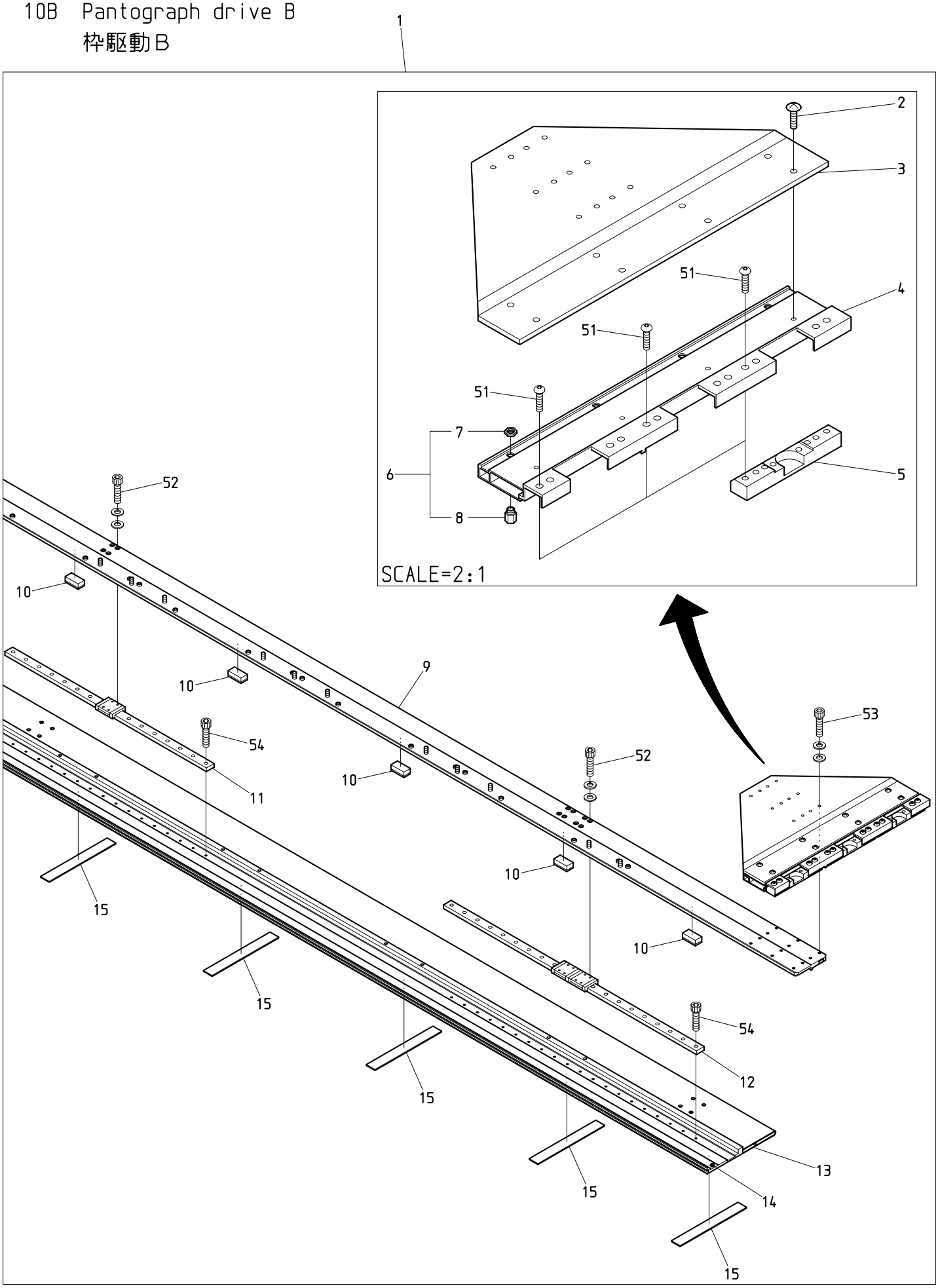

BEKS-S15C(Mk8)

210607

１０Ｂ　Pantograph drive B　　(※ Depends on machine type)

枠駆動Ｂ　　(※は機種によって異なる)

ITEM	ＬＩＳＴ No.	ＤＥＳＣＲＩＰＴＩＯＮ	部品名	Q'TY	ＮＯＴＥ
1	1FJX15380380AH1	V-guide pantograph frame a'ssy(15C,P=380)	V案内枠フレームASSY(15C,P=380)	1	※
2	KF730500	Truss screw SM11/64x10.5	十字穴付トラス小ネジ SM11/64x10.5	8	
3	SM480020	Connecting plate	連結プレート	1	
4	SM480031	V-member	Vメンバー	1	
5	RR730050	V-guide bearing hold base	V摺動ベアリング固定ベース	3	
6	RR730320	Caulking nut	カシメナット	4set	※
7	RR730310	Nut	ナット	4	※
8	RR730300	Pantograph nut	ワクナット	4	※
9	JX480160	V-slide bracket(15C,P380)	Vスライドブラケット(15C,P380)	1	※
10	SM480310	Felt(L=30)	フェルト(L=30)	16	※
11	SM48004A380	LM guide(SRS9,470L)	LMガイド(SRS9,470L)	5	※
12	SM48005A380	LM guide(2SRS9,590L)	LMガイド(2SRS9,590L)	1	
13	JX480030	V-guide pantograph frame(15C,P=380)	V案内枠フレーム(15C,P=380)	1	※
14	SM480321	Threshold slip(L=6165) 15T,380P	敷居スベリ(L=6165) 15T,380P	1	※
15	SM480300	V-guide felt	V案内フェルト	17	※
51		Hex. socket button head screw M5x12	六角穴付ボタンボルト M5x12		
52		Hex. socket head cap screw M3x10(With washers)	六角穴付ボルト M3x10(平座金 バネ座金付)		
53		Hex. socket head cap screw M4x12(With washers)	六角穴付ボルト M4x12(平座金 バネ座金付)		
54		Hex. socket head cap screw M3x6	六角穴付ボルト M3x6		

10C Pantograph drive C

枠駆動C

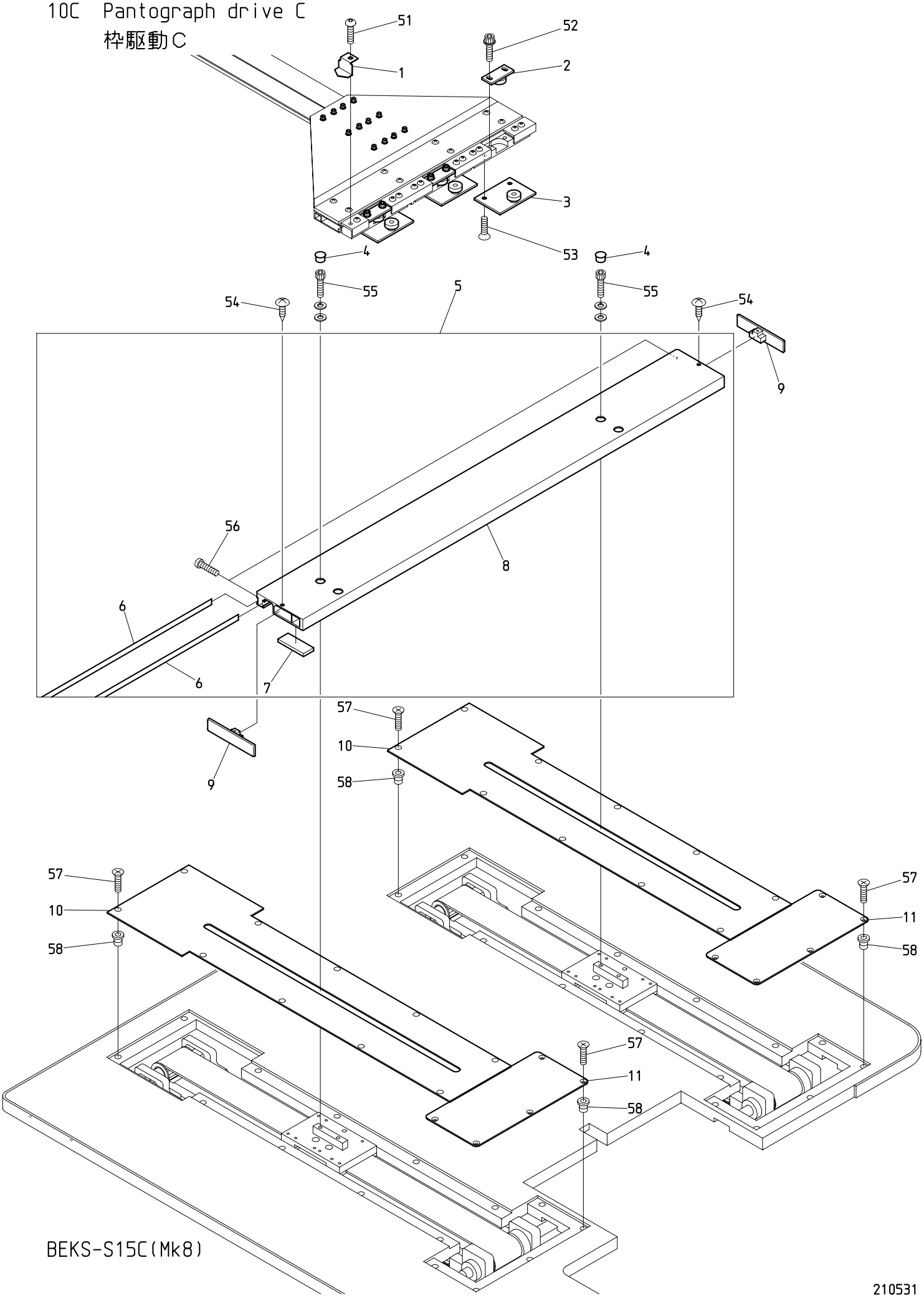

BEKS-S15C(Mk8)

210531

１０Ｃ　Pantograph drive C　(※ Depends on machine type)

枠駆動Ｃ　(※は機種によって異なる)

ITEM	ＬＩＳＴ No.	ＤＥＳＣＲＩＰＴＩＯＮ	部品名	Q'TY	ＮＯＴＥ
1	SF730030	Position sting	指示針	1	
2	RR730010	V-guide bearing base a'ssy(Upper)	VｻﾞﾝﾄﾞﾍﾞｱﾘﾝｸﾞﾍﾞｰｽASSY(上)	3	
3	RR730020	V-guide bearing base a'ssy(Lower)	VｻﾞﾝﾄﾞﾍﾞｱﾘﾝｸﾞﾍﾞｰｽASSY(下)	3	
4	A9014160	Locking holl plug LHP-0500	ロッキングホールプラグ LHP-0500	4	
5	JX730010H45	V-sub pantograph frame a'ssy(ST450) BEKS-C	Vｻﾌﾞ枠ﾌﾚｰﾑASSY(ST450) BEKS-C	1set	
6	JX730030H45	Suv pantograph guide plate(ST450) BEKS-C	ｻﾌﾞ枠ｻﾞﾝﾄﾞﾍﾞｱﾘﾝｸﾞ板(ST450) BEKS-C	2	
7	RR730150	Felt for V-sub pantograph frame	Vｻﾌﾞ枠用ﾌｪﾙﾄ	1	
8	JX730020H45	V-sub pantograph frame(ST450) BEKS-C	Vｻﾌﾞ枠ﾌﾚｰﾑ(ST450) BEKS-C	1	
9	RR730031	V-sub pantograph frame cap	Vｻﾌﾞ枠ﾌﾚｰﾑｷｬｯﾌﾟ	2	
10	SM48023A380	V-guide cover(380ST)	V案内カバー(380ST)	2	※
11	RJ250040	V-guide servise cover(Front)	V案内サービスカバー(前)	2	
51		Hex. socket button head screw M5x12	六角穴付ボタンボルト M5x12		
52		Hex. socket head cap screw with flange M5x12	フランジ付六角穴付ボルト M5x12		
53		Hex. socket countersunk head screw M5x12	六角穴付皿ボルト M5x12		
54		Cross recessed truss head tapping screw φ4x6	十字穴付トラスタッピンネジ φ4x6		
55		Hex. socket head cap screw M5x18(With washers)	六角穴付ボルト M5x18(平座金 バネ座金付)		
56		Low head hex. socket head cap screw M3x12	低頭六角穴付ボルト M3x12		
57		Cross recessed countersunk head screw M4x8 (Under cut)	十字穴付皿小ネジ M4x8 (アンダーカット)		
58		Rag nut(C) M4	鬼目ナット(C) M4		

10D Pantograph drive D
枠駆動D

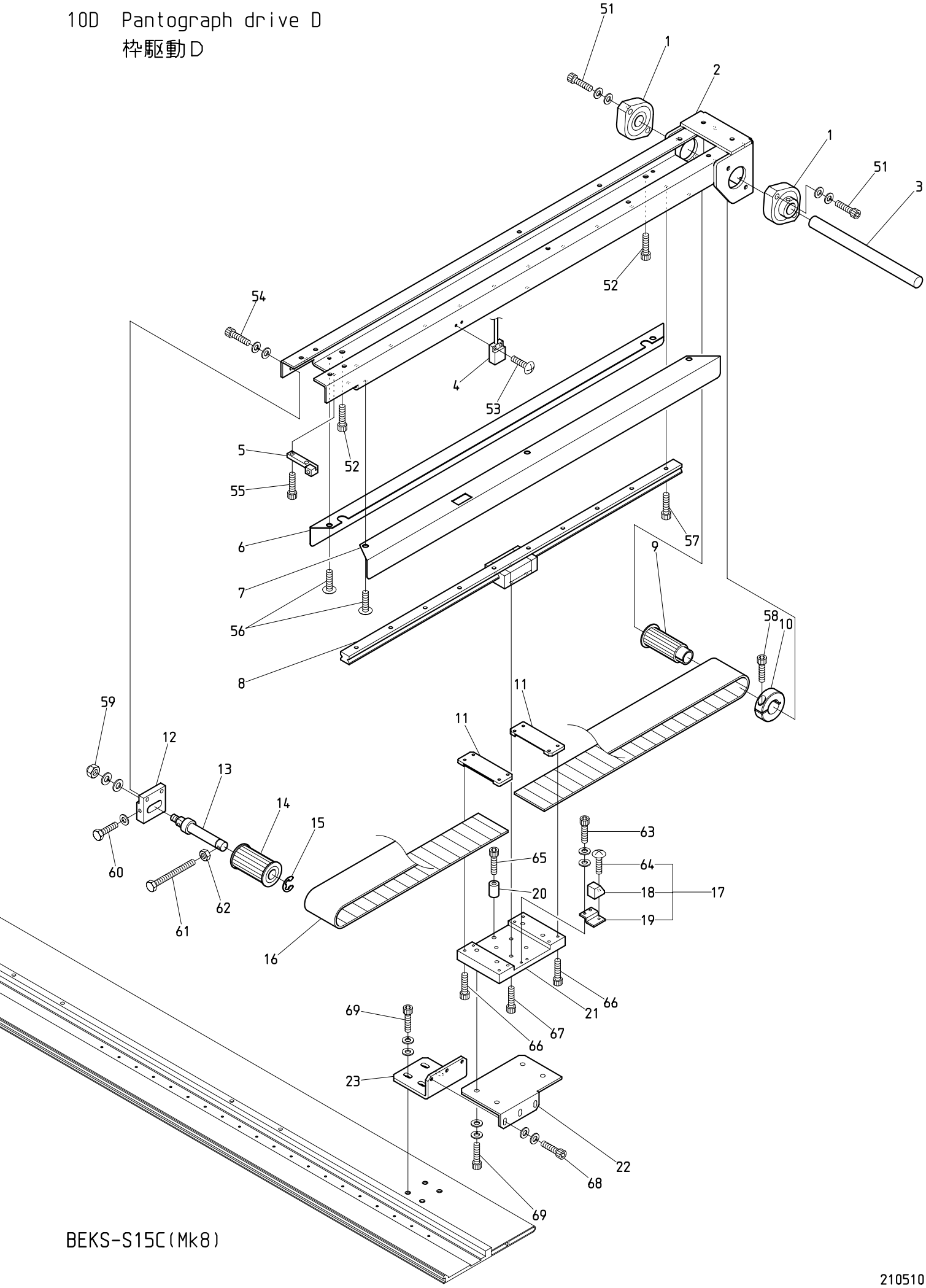

BEKS-S15C(Mk8)

210510

１０Ｄ　Pantograph drive D
枠駆動Ｄ

ITEM	ＬＩＳＴ No.	ＤＥＳＣＲＩＰＴＩＯＮ	部品名	Q'TY	ＮＯＴＥ
1	HP321140	Upper shaft connecting bearing unit(SBFLN02)	上軸連結軸受ユニット(SBFLN02)	2	
2	JX480090	H-guide base(BEKS-C) H450	H案内レール土台(BEKS-C) H450	1	
3	SM480140	H-pantograph drive pulley shaft(183L)	H枠駆動プーリーシャフト(183L)	1	
4	A9052031	Magnetic proximity switch(MH-601AM)	磁気記憶近接スイッチ(MH-601AM)	1	
5	SM480130	Pulley stopper	プーリーストッパー	1	
6	JX480150	H-guide rail side cover(L) BEKS-C	H案内レールサイドカバー(L) BEKS-C	1	
7	JX480130	H-guide rail side cover(Pantograph stopper) BEKS-C	H案内レールサイドカバー(枠スト) BEKS-C	1	
8	RR48029A45G	LM guide(450ST,580L) DSH,DXH	LMガイド(450ST,580L) DSH,DXH	1	
9	RF480101	Pantograph drive pulley rear(W=50)	枠駆動プーリー 後(W=50)	1	
10	HH481980	φ19 clamp	φ19割リクランプ	1	
11	RF480261	Timing belt hold rack(W=50)	タイミングベルト押エラック(W=50)	2	
12	SM480121	Pulley bracket	プーリーブラケット	1	
13	SK480251	Timing pulley shaft(For wide 50)	従動プーリーシャフト(50幅用)	1	
14	RF480140	Pantograph drive pulley front(W=50)	枠駆動プーリー 前(W=50)	1	
15	A9012052	E type retaining ring φ10	E型止メ輪 φ10	1	
16	RR480080	Free span belt(B500-S5M)	フリースパンベルト(B500-S5M)	1	
17	SM450001	Magnet mounting bracket a'ssy	マグネット取付ブラケットASSY	1	
18	A9052030	Magnet M-102A-02	マグネット M-102A-02	1	
19	SM450011	Magnet mounting bracket	マグネット取付ブラケット	1	
20	SM480290	Stopper collar	ストッパーカラー	1	
21	SM480080	H-roller base	Hローラーベース	1	
22	SM480090	H-guide base	Hガイドベース	1	
23	JX480010	H-guide stay	Hガイドステー	1	
51		Hex. socket head cap screw M5x20(With washers)	六角穴付ボルト M5x20(平座金 バネ座金付)		
52		Hex. socket head cap screw M6x6	六角穴付ボルト M6x6		
53		Truss head screw M3x10	十字穴付トラス小ネジ M3x10		
54		Hex. socket head cap screw M5x15(With washers)	六角穴付ボルト M5x15(平座金 バネ座金付)		
55		Hex. socket head cap screw M4x10	六角穴付ボルト M4x10		
56		Truss head screw M4x6(Chromate)	十字穴付トラス小ネジ M4x6(クロメート)		
57		Hex. socket head cap screw M4x12	六角穴付ボルト M4x12		
58		Hex. socket head cap screw M5x18	六角穴付ボルト M5x18		
59		Domed cap nut M8(With washers)	六角袋ナット M8(平座金 バネ座金付)		
60		Hex. head bolt M4x30(With plain washer)	六角ボルト M4x30(平座金付)		
61		Hex. head bolt M4x40	六角ボルト M4x40		
62		Hex. nut M4	六角ナット M4		
63		Hex. socket head cap screw M3x8(With washers)	六角穴付ボルト M3x8(平座金 バネ座金付)		
64		Truss head screw M3x6	十字穴付トラス小ネジ M3x6		
65		Hex. socket head cap screw M5x20	六角穴付ボルト M5x20		
66		Hex. socket head cap screw M3x15	六角穴付ボルト M3x15		
67		Hex. socket head cap screw M4x8	六角穴付ボルト M4x8		
68		Hex. socket head cap screw M4x12(With washers)	六角穴付ボルト M4x12(平座金 バネ座金付)		
69		Hex. socket head cap screw M5x12(With washers)	六角穴付ボルト M5x12(平座金 バネ座金付)		

10E Pantograph drive E
枠駆動E

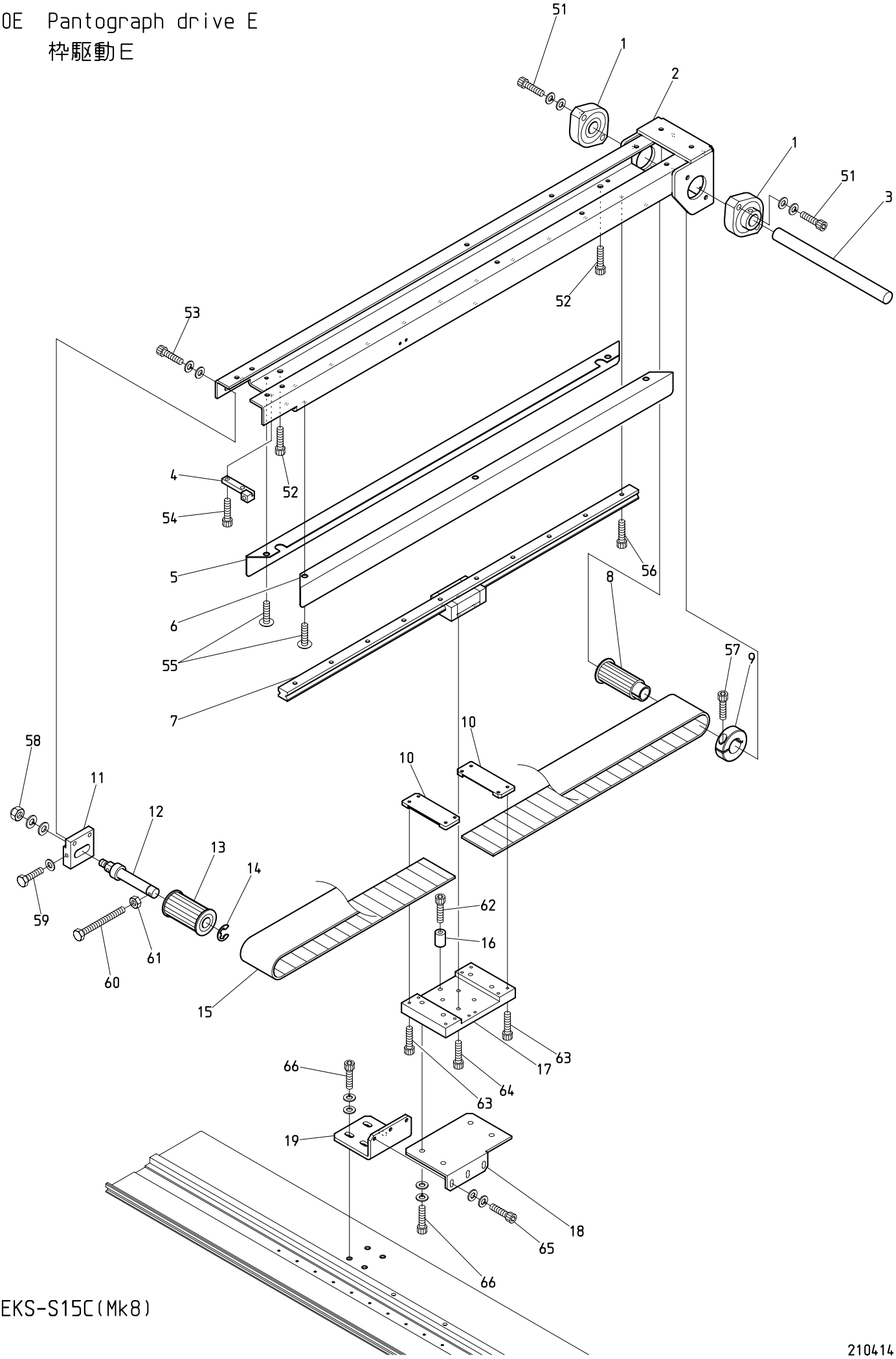

BEKS-S15C(Mk8)

210414

１０Ｅ　Pantograph drive E　(R=H-direction rail Q'TY)

枠駆動Ｅ　(R=H方向レール数)

ITEM	ＬＩＳＴ No.	ＤＥＳＣＲＩＰＴＩＯＮ	部品名	Q'TY	ＮＯＴＥ
1	HP321140	Upper shaft connecting bearing unit(SBFLN02)	上軸連結軸受ユニット(SBFLN02)	2(R-1)	
2	JX480090	H-guide base(BEKS-C) H450	H案内レール土台(BEKS-C) H450	R-1	
3	SM480140	H-pantograph drive pulley shaft(183L)	H枠駆動プーリーシャフト(183L)	R-1	
4	SM480130	Pulley stopper	プーリーストッパー	R-1	
5	JX480150	H-guide rail side cover(L) BEKS-C	H案内レールサイドカバー(L) BEKS-C	R-1	
6	JX480140	H-guide rail side cover(R) BEKS-C	H案内レールサイドカバー(R) BEKS-C	R-1	
7	RR48029A45G	LM guide(450ST,580L) DSH,DXH	LMガイド(450ST,580L) DSH,DXH	R-1	
8	RF480101	Pantograph drive pulley rear(W=50)	枠駆動プーリー 後(W=50)	R-1	
9	HH481980	φ19 clamp	φ19割リクランプ	R-1	
10	RF480261	Timing belt hold rack(W=50)	タイミングベルト押エラック(W=50)	2(R-1)	
11	SM480121	Pulley bracket	プーリーブラケット	R-1	
12	SK480251	Timing pulley shaft(For wide 50)	従動プーリーシャフト(50幅用)	R-1	
13	RF480140	Pantograph drive pulley front(W=50)	枠駆動プーリー 前(W=50)	R-1	
14	A9012052	E type retaining ring φ10	E型止メ輪 φ10	R-1	
15	RR480080	Free span belt(B500-S5M)	フリースパンベルト(B500-S5M)	R-1	
16	SM480290	Stopper collar	ストッパーカラー	R-1	
17	SM480080	H-roller base	Hローラーベース	R-1	
18	SM480090	H-guide base	Hガイドベース	R-1	
19	JX480010	H-guide stay	Hガイドステー	R-1	
51		Hex. socket head cap screw M5x20(With washers)	六角穴付ボルト M5x20(平座金 バネ座金付)		
52		Hex. socket head cap screw M6x6	六角穴付ボルト M6x6		
53		Hex. socket head cap screw M5x15(With washers)	六角穴付ボルト M5x15(平座金 バネ座金付)		
54		Hex. socket head cap screw M4x10	六角穴付ボルト M4x10		
55		Truss head screw M4x6(Chromate)	十字穴付トラス小ネジ M4x6(クロメート)		
56		Hex. socket head cap screw M4x12	六角穴付ボルト M4x12		
57		Hex. socket head cap screw M5x18	六角穴付ボルト M5x18		
58		Domed cap nut M8(With washers)	六角袋ナット M8(平座金 バネ座金付)		
59		Hex. head bolt M4x30(With plain washer)	六角ボルト M4x30(平座金付)		
60		Hex. head bolt M4x40	六角ボルト M4x40		
61		Hex. nut M4	六角ナット M4		
62		Hex. socket head cap screw M5x20	六角穴付ボルト M5x20		
63		Hex. socket head cap screw M3x15	六角穴付ボルト M3x15		
64		Hex. socket head cap screw M4x8	六角穴付ボルト M4x8		
65		Hex. socket head cap screw M4x12(With washers)	六角穴付ボルト M4x12(平座金 バネ座金付)		
66		Hex. socket head cap screw M5x12(With washers)	六角穴付ボルト M5x12(平座金 バネ座金付)		

10F Pantograph drive F
枠駆動F

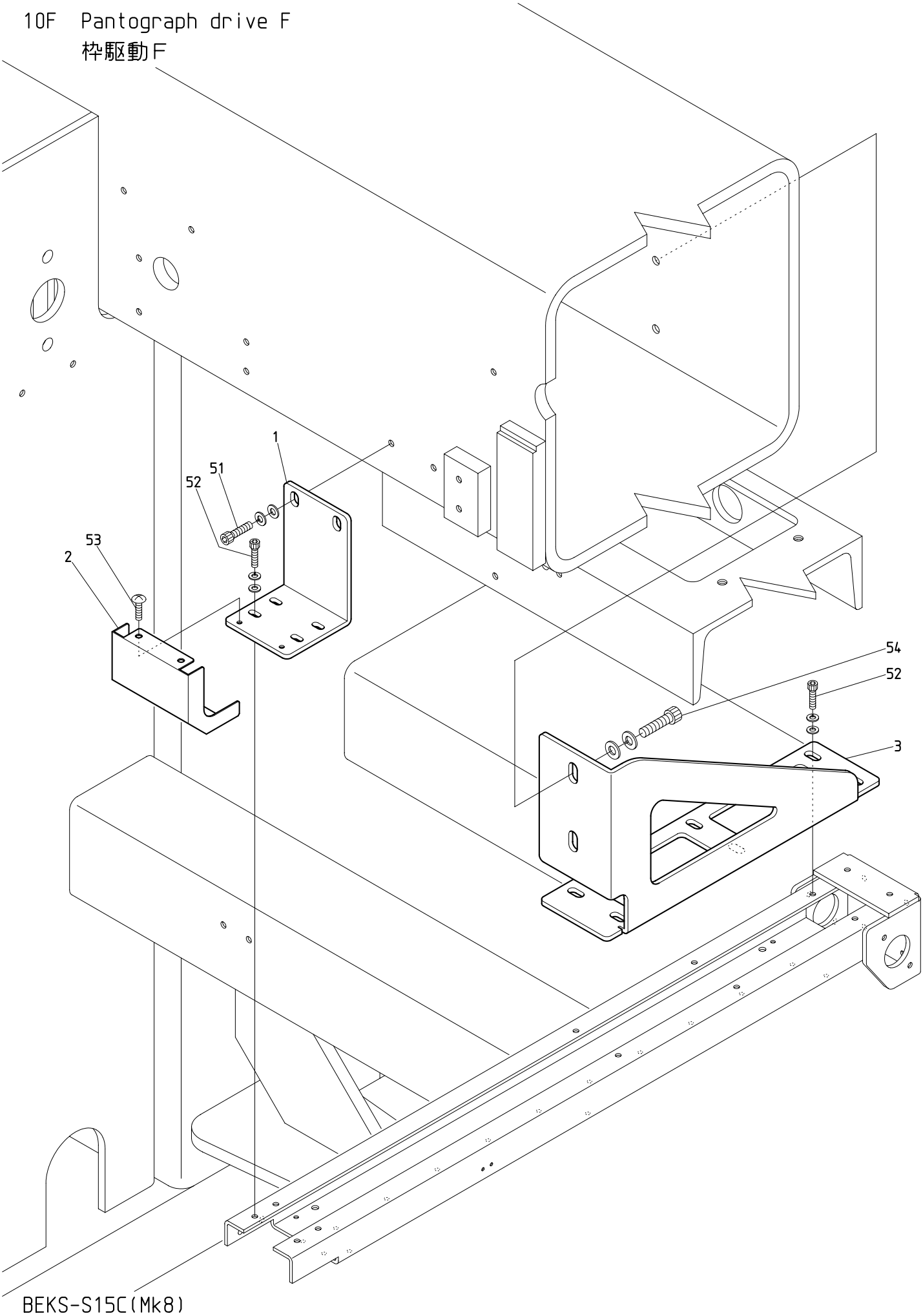

BEKS-S15C(Mk8)

210418

１０Ｆ　Pantograph drive F　(R=H-direction rail Q'TY)

枠駆動Ｆ　(R=H方向レール数)

ITEM	ＬＩＳＴ No.	ＤＥＳＣＲＩＰＴＩＯＮ	部品名	Q'TY	ＮＯＴＥ
1	JX480100	H-rail base mounting bracket(Front) BEKS-C	Hレール土台取付ブラケット(前) BEKS-C	Rx1	
2	JX480120	H-guide rail frout cover(BEKS-C)	H案内レール前カバー(BEKS-C)	Rx1	
3	JX480110	H-rail base mounting bracket(Rear) BEKS-C	Hレール土台取付ブラケット(後) BEKS-C	Rx1	
51		Hex. socket head cap screw M6x20(With washers)	六角穴付ボルト M6x20(平座金 バネ座金付)		
52		Hex. socket head cap screw M5x15(With washers)	六角穴付ボルト M5x15(平座金 バネ座金付)		
53		Truss head screw M4x6(Chromate)	十字穴付トラス小ネジ M4x6(クロメート)		
54		Hex. socket head cap screw M8x20(With washers)	六角穴付ボルト M8x20(平座金 バネ座金付)		

10G Pantograph drive G
枠駆動G

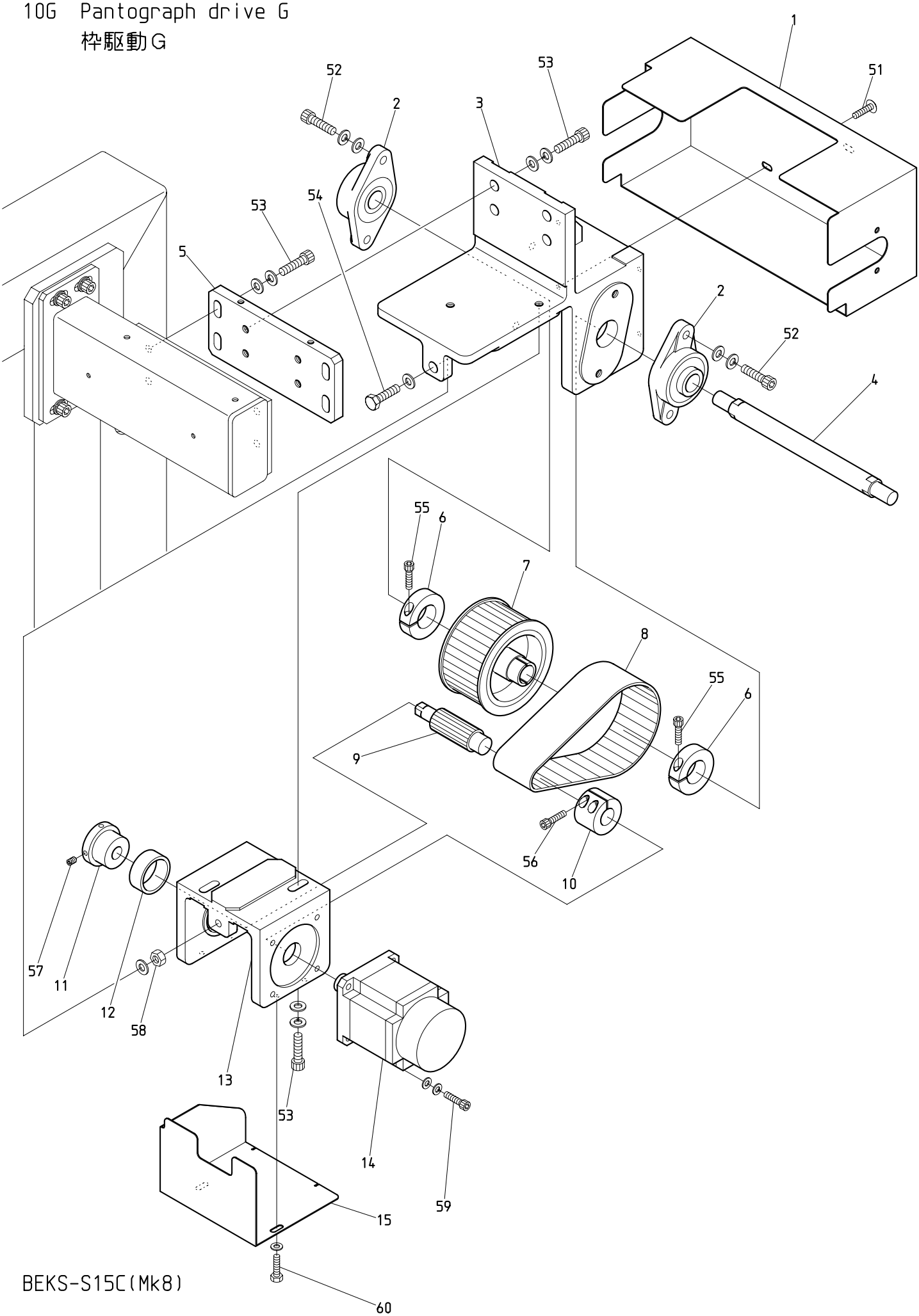

BEKS-S15C(Mk8)

210531

１０Ｇ　Pantograph drive G

枠駆動Ｇ

ITEM	ＬＩＳＴ　No.	ＤＥＳＣＲＩＰＴＩＯＮ	部品名	Q'TY	ＮＯＴＥ
1	JX250141	H-pantograph drive unit cover(Upper) BEKS-C	H枠駆動ユニットカバー(上) BEKS-C	1	
2	A9011240	Bearing unit UCFL204E4	ベアリングユニット UCFL204E4	2	
3	RF490011	Bearing bracket	軸受ブラケット	1	
4	RF490071	Pulley shaft	プーリーシャフト	1	
5	JX490010	H-pantograph drive unit mounting plate(BEKS-C)	H枠駆動ユニット取付プレート(BEKS-C)	1	
6	RR320041	Clamp	割リクランプ	2	
7	RF490041	Pantograph drive pulley large(Shaft side)	枠駆動プーリー 大(シャフト側)	1	
8	RF490061	Timing belt(B500S5M450)	タイミングベルト(B500S5M450)	1	
9	RF490051	Pantograph drive pulley small(Motor side)	枠駆動プーリー 小(モーター側)	1	
10	RF490080	Motor pulley connecting coupling	モータープーリ連結カップリング	1	
11	KR480100	Pantograph drive pulley bearing collar	枠駆動プーリー軸受ケカラー	1	
12	A9010056	Needle bearing 3516	ニードルベアリング 3516	1	
13	RF490021	Motor bracket(H-side)	モーターブラケット(H側)	1	
14	EDY00350	AC servo motor(TS4614N1322E200)	ACサーボモーター(TS4614N1322E200)	1	
15	JX250190	H-pantograph drive unit cover(Lower) BEKS-C	H枠駆動ユニットカバー(下) BEKS-C	1	
51		Truss head screw M5x8	十字穴付トラス小ネジ M5x8		
52		Hex. socket head cap screw M8x35(With washers)	六角穴付ボルト M8x35(平座金 バネ座金付)		
53		Hex. socket head cap screw M8x30(With washers)	六角穴付ボルト M8x30(平座金 バネ座金付)		
54		Hex. head bolt M8x55(With plain washer)	六角ボルト M8x55(平座金付)		
55		Hex. socket head cap screw M5x20	六角穴付ボルト M5x20		
56		Hex. socket head cap screw M5x16	六角穴付ボルト M5x16		
57		Hex. socket set screw M5x10	六角穴付止メネジ M5x10		
58		Hex. nut M8	六角ナット M8		
59		Hex. socket head cap screw M6x25	六角穴付ボルト M6x25		
60		Hex. head bolt M5x8(With plain washer)	六角ボルト M5x8(平座金付)		

10H Pantograph drive H
枠駆動H

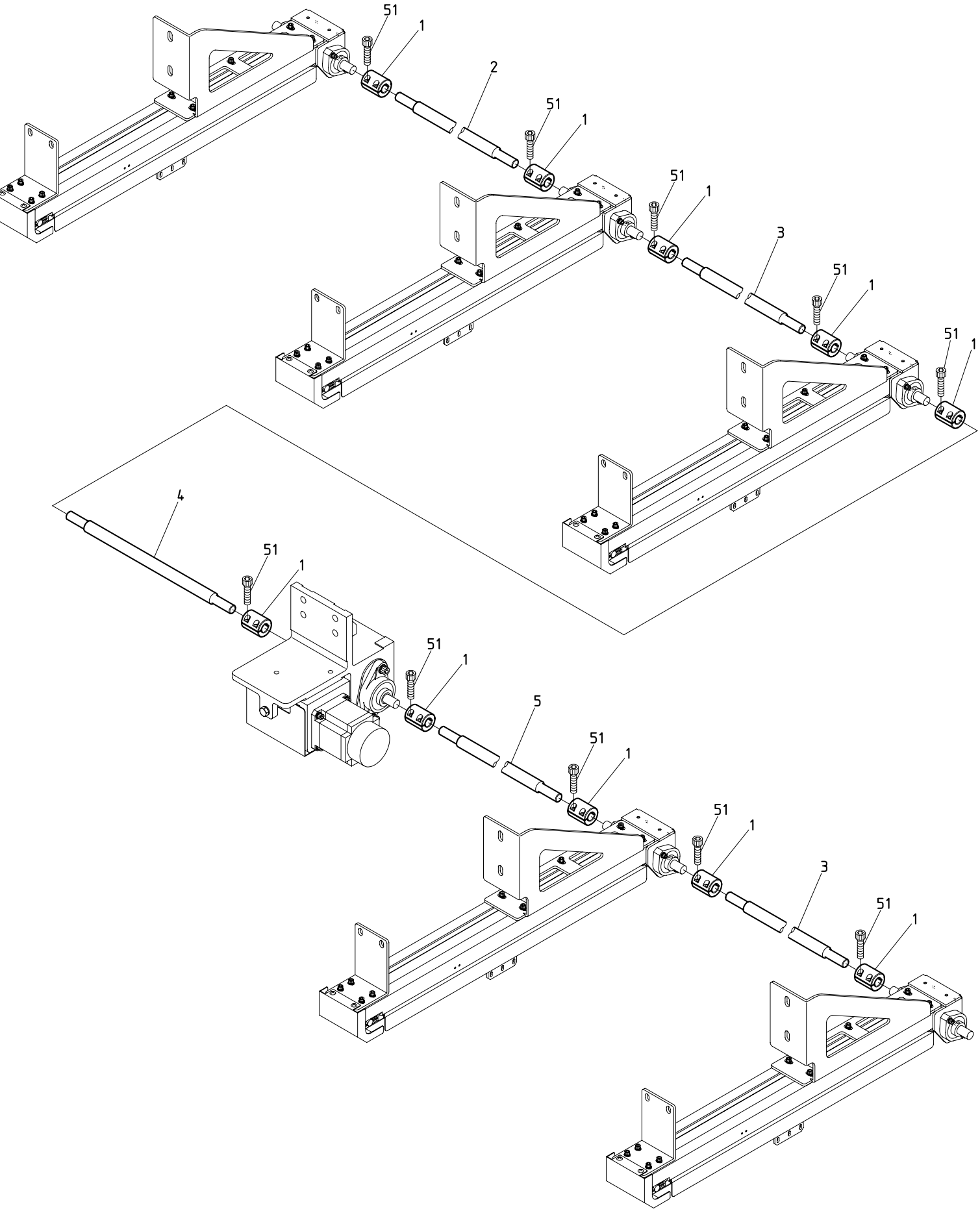

BEKS-S15C(Mk8)

210605

１０Ｈ　Pantograph drive H　(※ Depends on machine type)

枠駆動Ｈ　(※は機種によって異なる)

ITEM	ＬＩＳＴ No.	ＤＥＳＣＲＩＰＴＩＯＮ	部品名	Q'TY	ＮＯＴＥ
1	HH481932	Pulse motor coupling	パルスモーターカップリング	10	※
2	SM470010	H-connecting shaft(953L)	H連結シャフト(953L)	1	※
3	SM470020	H-connecting shaft(1333L)	H連結シャフト(1333L)	2	※
4	SM470130	H-connecting shaft(385L)	H連結シャフト(385L)	1	※
5	SM470120	H-connecting shaft(694L)	H連結シャフト(694L)	1	※
51		Hex. socket head cap screw M5x18	六角穴付ボルト M5x18		

101 Pantograph drive 1
枠駆動 1

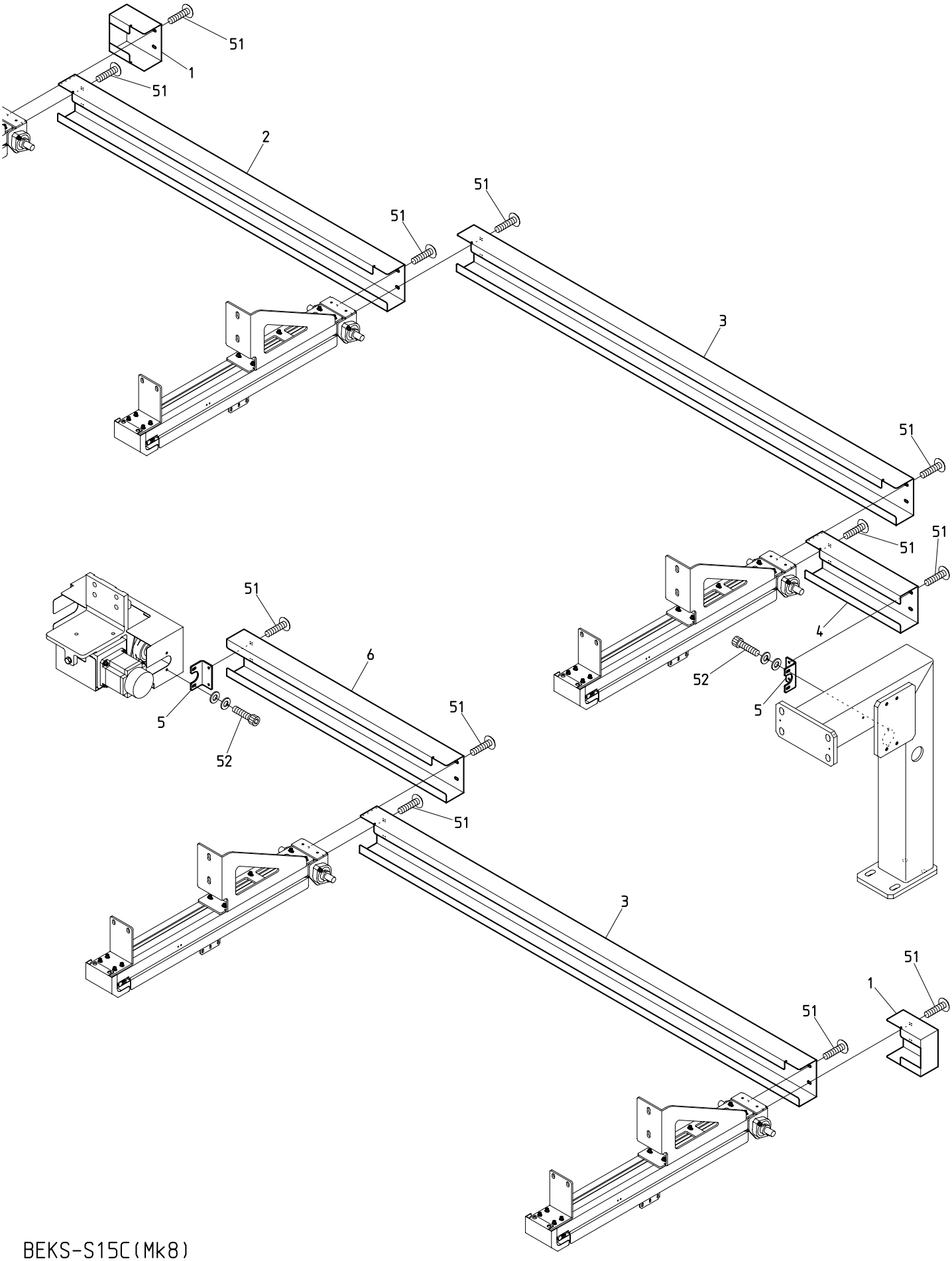

BEKS-S15C(Mk8)

210605

１０Ｉ　Pantograph drive Ⅰ　　(※ Depends on machine type)

枠駆動Ⅰ　　(※は機種によって異なる)

ITEM	ＬＩＳＴ No.	ＤＥＳＣＲＩＰＴＩＯＮ	部品名	Q'TY	ＮＯＴＥ
1	JX250120	H-pantograph drive shaft end cover(BEKS-C)	H枠駆動シャフトエンドカバー(BEKS-C)	2	
2	JX250110	H-pantograph drive shaft cover D(P380) BEKS-C	H枠駆動シャフトカバーD(P380) BEKS-C	1	※
3	JX250080	H-pantograph drive shaft cover A(P380) BEKS-C	H枠駆動シャフトカバーA(P380) BEKS-C	2	※
4	JX250100	H-pantograph drive shaft cover C(P380) BEKS-C	H枠駆動シャフトカバーC(P380) BEKS-C	1	※
5	JX250130	H-pantograph drive shaft cover mounting bracket (BEKS-C)	H枠駆動シャフトカバー取付ブラケット (BEKS-C)	2	
6	JX250090	H-pantograph drive shaft cover B(P380) BEKS-C	H枠駆動シャフトカバーB(P380) BEKS-C	1	※
51		Truss head screw M5x8	十字穴付トラス小ネジ M5x8		
52		Hex. socket head cap screw M5x15(With washers)	六角穴付ボルト M5x15(平座金 バネ座金付)		

10J Pantograph drive J
枠駆動J

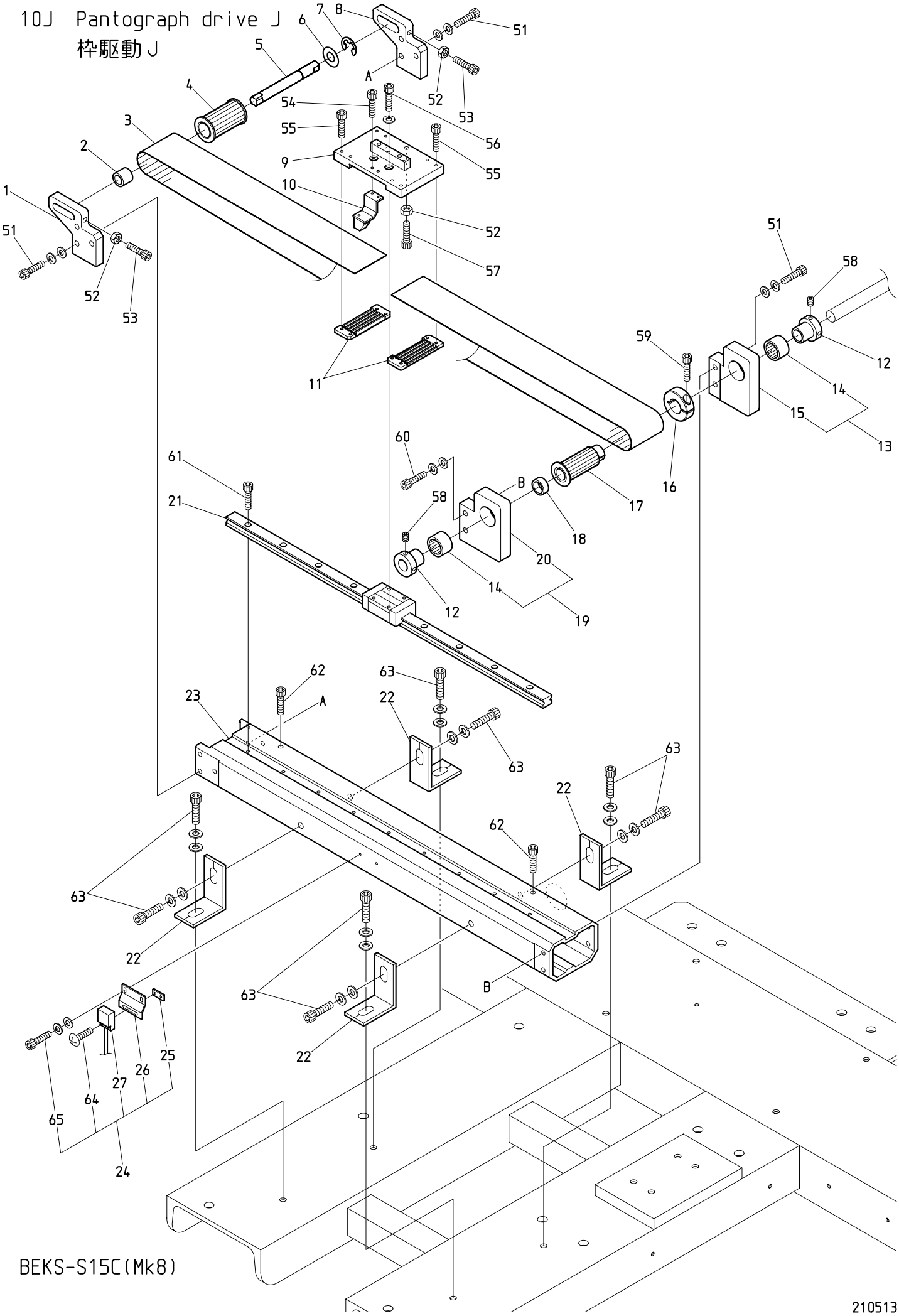

BEKS-S15C(Mk8)

210513

１０Ｊ　Pantograph drive J　(※ Depends on machine type)

枠駆動Ｊ　(※は機種によって異なる)

ITEM	ＬＩＳＴ No.	ＤＥＳＣＲＩＰＴＩＯＮ	部品名	Q'TY	ＮＯＴＥ
1	RJ480041	Timing pulley mounting bracket(R)	従動プーリー取付ブラケット(R)	1	
2	RJ480070	Timing pulley positioning collar	従動プーリー位置決メカラー	1	
3	RR480080	Free span belt(B500-S5M)	フリースパンベルト(B500-S5M)	1	
4	RF480140	Pantograph drive pulley front(W=50)	枠駆動プーリー 前(W=50)	1	
5	RJ480061	Timing pulley shaft	従動プーリーシャフト	1	
6	A9010070	Thrust washer	スラストワッシャー	1	
7	A9012052	E type retaining ring φ10	E型止メ輪 φ10	1	
8	RJ480051	Timing pulley mounting bracket(L)	従動プーリー取付ブラケット(L)	1	
9	SM480210	V-roller base	Vローラーベース	1	
10	RJ450021	Magnet mounting bracket a'ssy	マグネット取付ブラケットASSY	1	
11	RF480261	Timing belt hold rack(W=50)	タイミングベルト押エラック(W=50)	2	
12	HH481970	Pulse motor connecting shaft collar	パルスモーター連結シャフトカラー	2	
13	RF480092	Pantograph drive pulley mounting base a'ssy(L)	枠駆動プーリー取付台ASSY(L)	1set	
14	A9010134	Needle bearing(TLA2016Z)	ニードルベアリング(TLA2016Z)	2	
15	RF480910	Pantograph drive pulley mounting base(L)	枠駆動プーリー取付台(L)	1	
16	HH481980	Clamping φ19	φ19割リクランプ	1	
17	RF480101	Pantograph drive pulley rear(W=50)	枠駆動プーリー 後(W=50)	1	
18	RJ480080	Pantograph drive pulley positioning collar	枠駆動プーリー位置決メカラー	1	
19	RF480082	Pantograph drive pulley mounting base a'ssy(R)	枠駆動プーリー取付台ASSY(R)	1set	
20	RF480900	Pantograph drive pulley mounting base(R)	枠駆動プーリー取付台(R)	1	
21	SC480040	LM guide(540L)	LMガイド(540L)	1	
22	SM480220	V-guide rail base mounting bracket	V案内レール土台取付ブラケット	4	
23	SM48020C380	V-guide rail base(380ST) CH	V案内レール土台(380ST) CH	1	※
24	RR450000	Origin point sensor a'ssy(DHS)	原点センサーASSY(DHS)	1	
25	RF450041	Origin point sensor mounting nut	原点センサー取付ナット	1	
26	RR450010	Origin point sensor bracket	原点センサーブラケット	1	
27	A9052031	Magnet proximity switch(MH-601AM)	磁気記憶近接スイッチ(MH-601AM)	1	
51		Hex. socket head cap screw M6x22(With washers)	六角穴付ボルト M6x22(平座金 バネ座金付)		
52		Hex. nut M6	六角ナット M6		
53		Hex. socket head cap screw M6x45	六角穴付ボルト M6x45		
54		Hex. socket head cap screw M3x8	六角穴付ボルト M3x8		
55		Hex. socket head cap screw M3x15	六角穴付ボルト M3x15		
56		Hex. socket head cap screw M4x12 (With spring washer)	六角穴付ボルト M4x12 (バネ座金付)		
57		Hex. socket head cap screw M6x20	六角穴付ボルト M6x20		
58		Hex. socket button head screw M5x8	六角穴付止メネジ M5x8		
59		Hex. socket head cap screw M5x18	六角穴付ボルト M5x18		
60		Hex. socket head cap screw M6x25(With washers)	六角穴付ボルト M6x25(平座金 バネ座金付)		
61		Hex. socket head cap screw M4x12	六角穴付ボルト M4x12		
62		Hex. socket head cap screw M6x8	六角穴付ボルト M6x8		
63		Hex. socket head cap screw M8x25(With washers)	六角穴付ボルト M8x25(平座金 バネ座金付)		
64		Truss head screw M3x12(SUS)	十字穴付トラス小ネジ M3x12(SUS)		
65		Hex. socket head cap screw M3x8(With washers) (SUS)	六角穴付ボルト M3x8(平座金 バネ座金付) (SUS)		

10K Pantograph drive K
枠駆動K

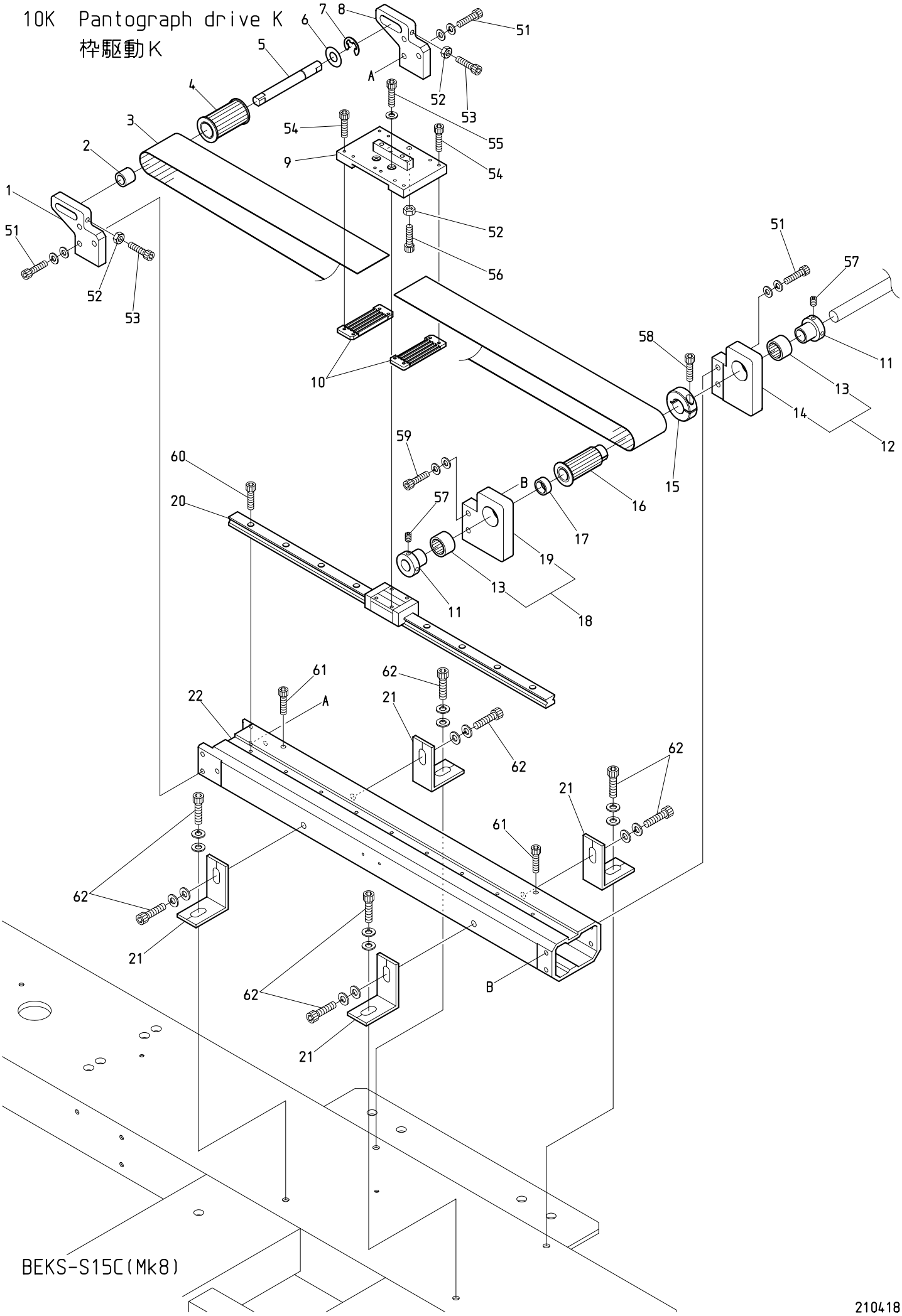

BEKS-S15C(Mk8)

210418

１０Ｋ　Pantograph drive K　(※ Depends on machine type)

枠駆動Ｋ　(※は機種によって異なる)

ITEM	ＬＩＳＴ No.	ＤＥＳＣＲＩＰＴＩＯＮ	部品名	Q'TY	ＮＯＴＥ
1	RJ480041	Timing pulley mounting bracket(R)	従動プーリー取付ブラケット(R)	1	
2	RJ480070	Timing pulley positioning collar	従動プーリー位置決メカラー	1	
3	RR480080	Free span belt(B500-S5M)	フリースパンベルト(B500-S5M)	1	
4	RF480140	Pantograph drive pulley front(W=50)	枠駆動プーリー 前(W=50)	1	
5	RJ480061	Timing pulley shaft	従動プーリーシャフト	1	
6	A9010070	Thrust washer	スラストワッシャー	1	
7	A9012052	E type retaining ring φ10	E型止メ輪 φ10	1	
8	RJ480051	Timing pulley mounting bracket(L)	従動プーリー取付ブラケット(L)	1	
9	SM480210	V-roller base	Vローラーベース	1	
10	RF480261	Timing belt hold rack(W=50)	タイミングベルト押エラック(W=50)	2	
11	HH481970	Pulse motor connecting shaft collar	パルスモーター連結シャフトカラー	2	
12	RF480092	Pantograph drive pulley mounting base a'ssy(L)	枠駆動プーリー取付台ASSY(L)	1set	
13	A9010134	Needle bearing(TLA2016Z)	ニードルベアリング(TLA2016Z)	2	
14	RF480910	Pantograph drive pulley mounting base(L)	枠駆動プーリー取付台(L)	1	
15	HH481980	Clamping φ19	φ19割リクランプ	1	
16	RF480101	Pantograph drive pulley rear(W=50)	枠駆動プーリー 後(W=50)	1	
17	RJ480080	Pantograph drive pulley positioning collar	枠駆動プーリー位置決メカラー	1	
18	RF480082	Pantograph drive pulley mounting base a'ssy(R)	枠駆動プーリー取付台ASSY(R)	1set	
19	RF480900	Pantograph drive pulley mounting base(R)	枠駆動プーリー取付台(R)	1	
20	SC480040	LM guide(540L)	LMガイド(540L)	1	
21	SM480220	V-guide rail base mounting bracket	V案内レール土台取付ブラケット	4	
22	SM48020C380	V-guide rail base(380ST) CH	V案内レール土台(380ST) CH	1	※
51		Hex. socket head cap screw M6x22(With washers)	六角穴付ボルト M6x22(平座金 バネ座金付)		
52		Hex. nut M6	六角ナット M6		
53		Hex. socket head cap screw M6x45	六角穴付ボルト M6x45		
54		Hex. socket head cap screw M3x15	六角穴付ボルト M3x15		
55		Hex. socket head cap screw M4x12 (With spring washer)	六角穴付ボルト M4x12 (バネ座金付)		
56		Hex. socket head cap screw M6x20	六角穴付ボルト M6x20		
57		Hex. socket button head screw M5x8	六角穴付止メネジ M5x8		
58		Hex. socket head cap screw M5x18	六角穴付ボルト M5x18		
59		Hex. socket head cap screw M6x25(With washers)	六角穴付ボルト M6x25(平座金 バネ座金付)		
60		Hex. socket head cap screw M4x12	六角穴付ボルト M4x12		
61		Hex. socket head cap screw M6x8	六角穴付ボルト M6x8		
62		Hex. socket head cap screw M8x25(With washers)	六角穴付ボルト M8x25(平座金 バネ座金付)		

10L Pantograph drive L
枠駆動L

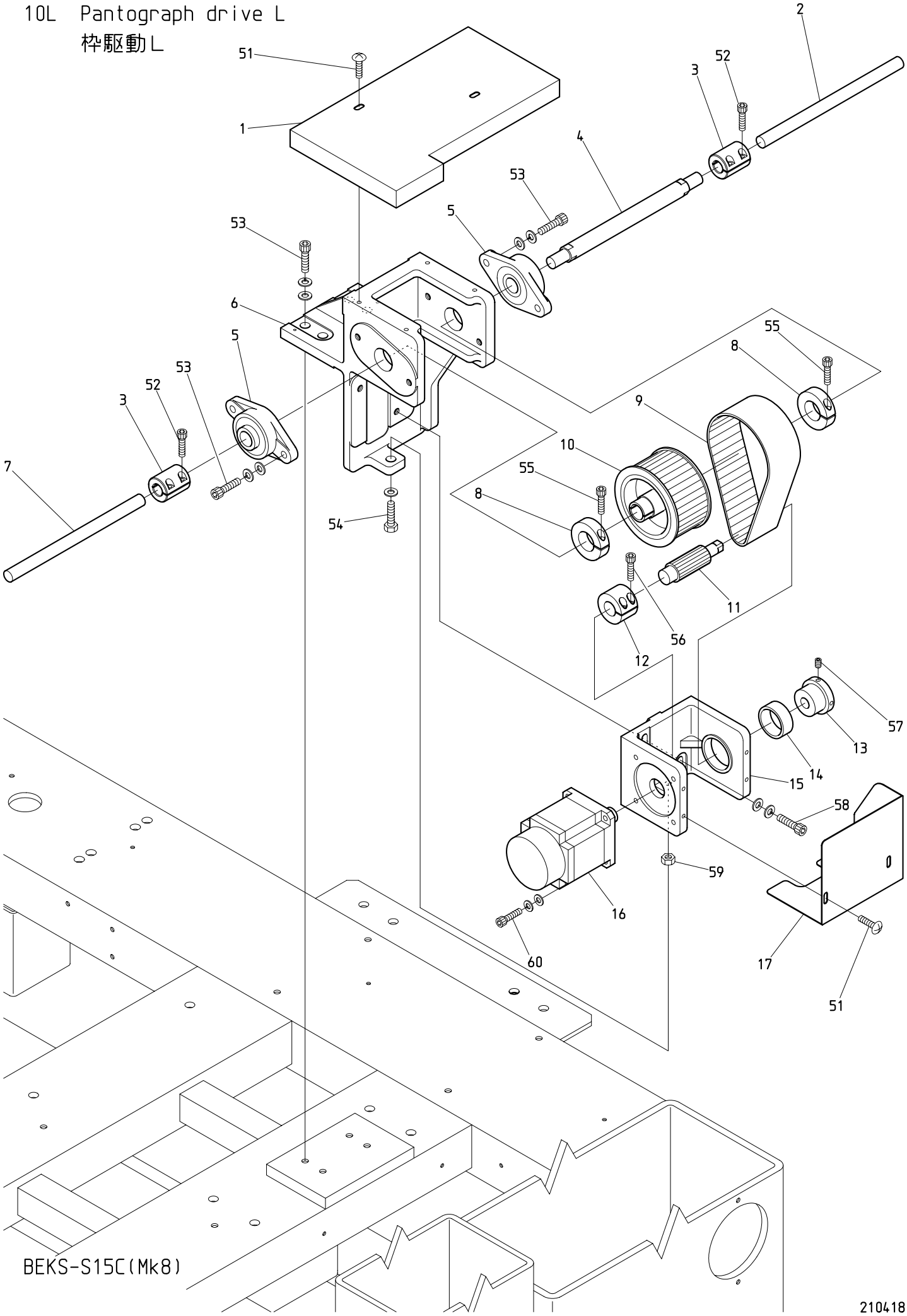

BEKS-S15C(Mk8)

210418

１０Ｌ　Pantograph drive L
枠駆動Ｌ

ITEM	ＬＩＳＴ No.	ＤＥＳＣＲＩＰＴＩＯＮ	部品名	Q'TY	ＮＯＴＥ
1	JX250150	V-pantograph drive unit cover(Upper) BEKS-C	V枠駆動ユニットカバー(上) BEKS-C	1	
2	HB320070	Connecting shaft φ15x235L	連結シャフト φ15x235L	1	
3	HH481932	Pulse motor coupling	パルスモーターカップリング	2	
4	RF490071	Pulley shaft	プーリーシャフト	1	
5	A9011240	Bearing unit UCFL204E4	ベアリングユニット UCFL204E4	2	
6	RF490011	Bearing bracket	軸受ブラケット	1	
7	HB320070	Connecting shaft φ15x225L	連結シャフト φ15x225L	1	
8	RR320041	Clamp	割リクランプ	2	
9	RF490061	Timing belt(Rubber) B500S5M450	タイミングベルト(ゴム) B500S5M450	1	
10	RF490041	Pantograph drive pulley large(Shaft side)	枠駆動プーリー 大(シャフト側)	1	
11	RF490051	Pantograph drive pulley small(Motor side)	枠駆動プーリー 小(モーター側)	1	
12	RF490080	Motor pulley connecting coupling	モータープーリ連結カップリング	1	
13	KR480100	Pantograph drive pulley bearing collar	枠駆動プーリー軸受ケカラー	1	
14	A9010056	Needle bearing 3516	ニードルベアリング 3516	1	
15	RF490021	Motor bracket(H-side)	モーターブラケット(H側)	1	
16	EDY00350	AC servo motor(TS4614N1322E200)	ACサーボモーター(TS4614N1322E200)	1	
17	RR250013	Pantograph drive unit cover(Lower) DSH	枠駆動ユニットカバー(下) DSH	1	
51		Truss head screw M5x8	十字穴付トラス小ネジ M5x8		
52		Hex. socket head cap screw M5x18	六角穴付ボルト M5x18		
53		Hex. socket head cap screw M8x35(With washers)	六角穴付ボルト M8x35(平座金 バネ座金付)		
54		Hex. head bolt M8x55(With plain washer)	六角ボルト M8x55(平座金付)		
55		Hex. socket head cap screw M5x20	六角穴付ボルト M5x20		
56		Hex. socket head cap screw M5x16	六角穴付ボルト M5x16		
57		Hex. socket set screw M5x10	六角穴付止メネジ M5x10		
58		Hex. socket head cap screw M8x30(With washers)	六角穴付ボルト M8x30(平座金 バネ座金付)		
59		Hex. nut M8	六角ナット M8		
60		Hex. socket head cap screw M6x25(With washers)	六角穴付ボルト M6x25(平座金 バネ座金付)		

11A Control A
制御A

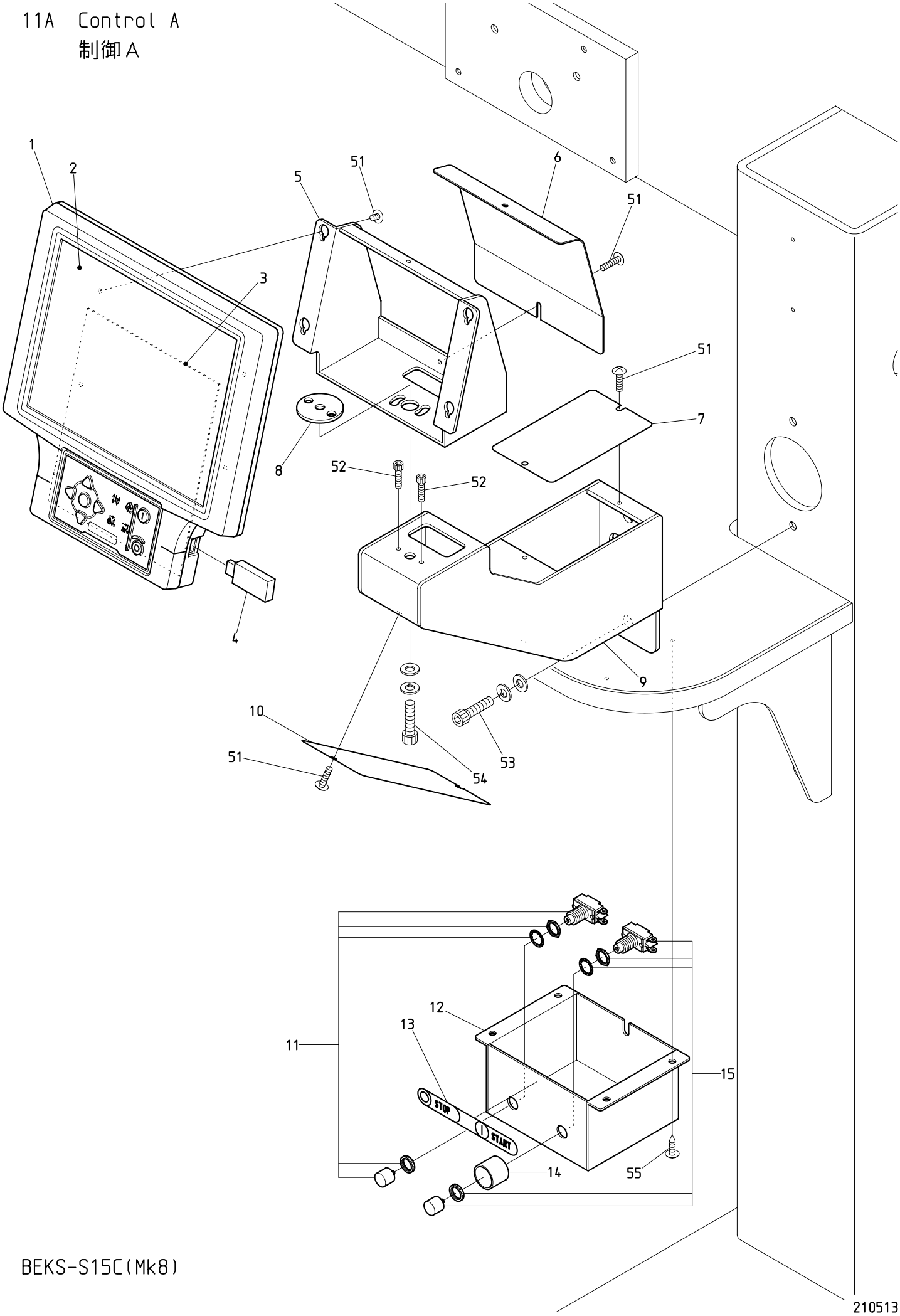

BEKS-S15C(Mk8)

１１Ａ　Control A

制御Ａ

ITEM	ＬＩＳＴ No.	ＤＥＳＣＲＩＰＴＩＯＮ	部品名	Q'TY	ＮＯＴＥ
1	EAY144A1	KS automat controller	KSオートマット	1set	
2	EDY00970	Color LCD with touch panel(TCG104SVL)	タッチパネル付カラーLCD(TCG104SVL)	1	
3	EBY03830	A1610 CPU board	A1610 CPUボード	1	
4	A9054067	USB-memory 16GB(RUF3-K16GB)	USBメモリ 16GB(RUF3-K16GB)	1	
5	JW510010	Automat bracket(KS)	オートマットブラケット(KS)	1	
6	JW250001	Automat bracket cover(KS)	オートマットブラケットカバー(KS)	1	
7	JW250020	Automat mounting base upper cover(KS)	オートマット取付台上面カバーKS)	1	
8	JW510020	Automat rotation base(KS)	オートマット回転ベース(KS)	1	
9	JW510001	Automat bracket mounting base(KS)	オートマットブラケット取付台KS)	1	
10	JW250010	Automat mounting base front cover(KS)	オートマット取付台正面カバーKS)	1	
11	A9052081	Push button switch(SB-221 N/O,AT-412R)	押ボタンスイッチ(SB-221 N/O,AT-412R)	1	
12	SN510110	Switch box	スイッチボックス	1	
13	SF790150	START/STOP sticker	START/STOPシール	1	
14	KX510140	Switch cover	スイッチカバー	1	
15	A9052080	Push button switch(SB-221 N/O,AT-412M)	押ボタンスイッチ(SB-221 N/O,AT-412M)	1	
51		Truss head screw M4x10(SUS)	十字穴付トラス小ネジ M4x10(SUS)		
52		Hex. socket head cap screw M4x8	六角穴付ボルト M4x8		
53		Hex. socket head cap screw M8x25(With washers)	六角穴付ボルト M8x25(平座金 バネ座金付)		
54		Hex. socket head cap screw M8x15(With washers)	六角穴付ボルト M8x15(平座金 バネ座金付)		
55		Cross recessed truss head tapping screw φ4x15	十字穴付トラスタッピンネジ φ4x15		

11B Control B
制御B

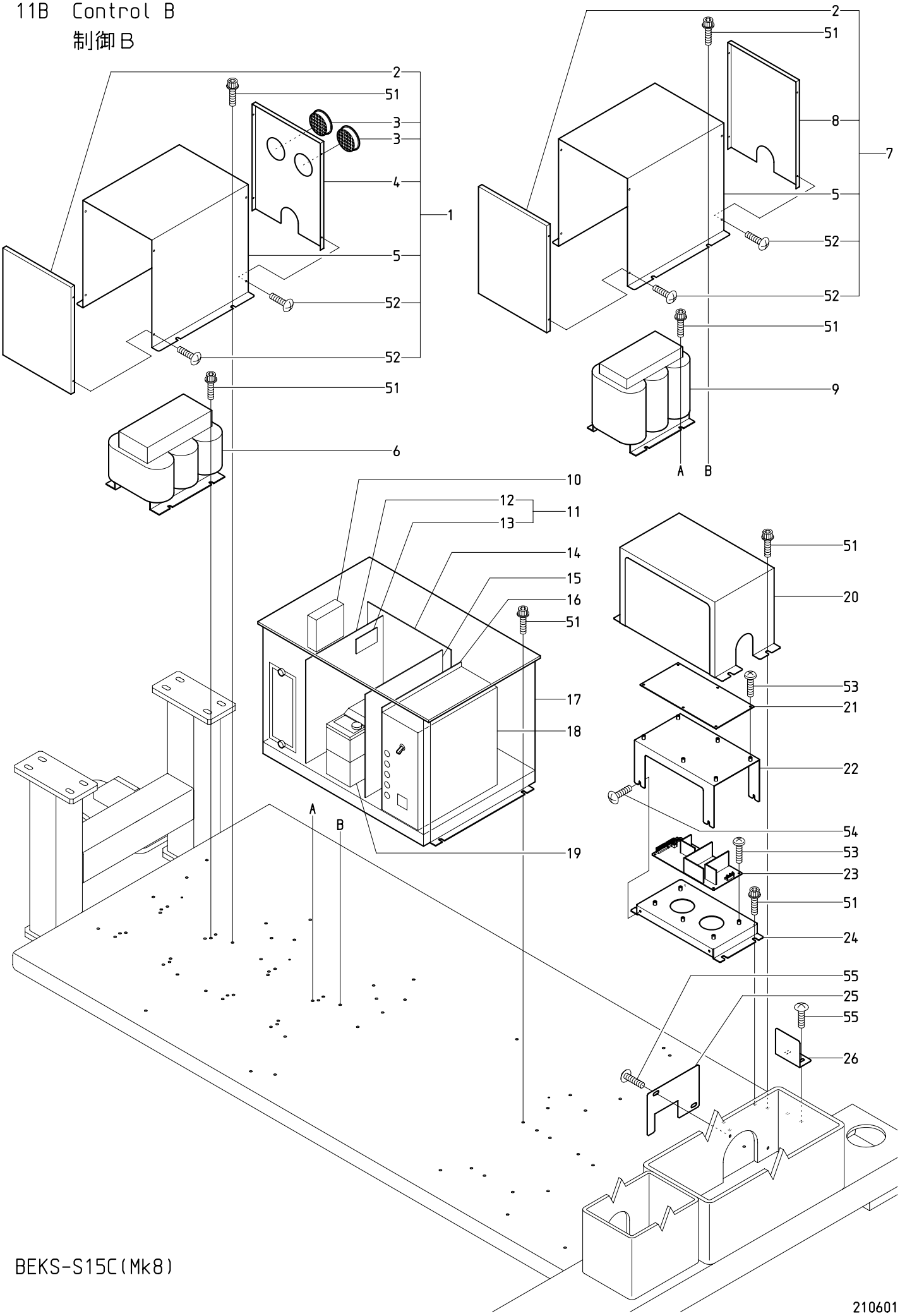

BEKS-S15C(Mk8)

210601

１１Ｂ　Control B

制御Ｂ

ITEM	ＬＩＳＴ No.	ＤＥＳＣＲＩＰＴＩＯＮ	部品名	Q'TY	ＮＯＴＥ
1	RR520001	Transformer cover set(KS)	トランスカバーセット(KS)	1set	
2	RR520030	Transformer cover rear(DS)	トランスカバー背面(DS)	2	
3	A9014251	PC ventilator(P-220-50S)	PC空気抜(P-220-50S)	2	
4	RR520021	Transformer cover front(KS)	トランスカバー正面(KS)	1	
5	RR520010	Transformer cover main body(DS)	トランスカバー本体(DS)	2	
6	EP670020	Transformer 2.5KVA 346V-415V(C31-053)	トランス 2.5KVA 346V-415V(C31-053)	1	
7	RR520070	System transformer cover set(VS)	システムトランスカバーセット(VS)	1set	
8	RR520080	Transformer cover front,without vent hole(VS)	トランスカバー正面 通風穴無(VS)	1	
9	EAY134A3	XS2 servo 3P transformer(T1510)	XS2サーボ3Pトランス(T1510)	1	
10	EDY00751	DC fan 9A0812L402(For UAD20/21)	DCファン 9A0812L402(UAD20/21用)	1	
11	EBY03243	AC servo unit(8454+B1140)	ACサーボユニット 8454+B1140SHボード	1set	
12	EBY03202	8454 AC servo board(TA8418)	8454 ACサーボボード(TA8418)	1	
13	EBY02411	B1140 SH board	B1140 SHボード	1	
14	EBY03380	B1110 Back board	B1110 バックボード	1	
15	EBY03800	B1731 driver board	B1731 ドライバボード	1	
16	EBY03820	B1820 Power board	B1820 パワーボード	1	
17	EAY144A2	UAD-21A KS2 driver	UAD-21A KS2ドライバ	1set	
18	EBY03810	B1820 Power unit	B1820 パワーユニット	1	
19	EBY03470	B1250 750W inverter(FR-D720-0.75K)	B1250 750Wインバータ(FR-D720-0.75K)	1	
20	JZ510120	Electric equipment(Mk8 thread cut)	電装品カバー(Mk8糸切り)	1	
21	EBY03910	F1310 MK8 driver board	F1310 MK8ドライバボード	1	
22	JZ510110	Driver board base(Mk8)	ドライバー基板ベース(Mk8)	1	
23	EDY01170	Switching power supply(SWK240P-48) Sanken	スイッチング電源(SWK240P-48) サンケン	1	
24	JZ510100	Switching power supply base(Mk8･240W)	スイッチング電源ベース(Mk8･240W)	1	
25	RR510390	Stand wiring cover	スタンド配線カバー	1	
26	RR510550	Duct cover(1)	ダクトカバー(1)	1	
51		Hex. socket head cap screw with flange M6x12	フランジ付六角穴付ボルト M6x12		
52		Truss head screw M3x4	十字穴付トラス小ネジ M3x4		
53		Cross recessed pan screw M3x6	十字穴付ナベ小ネジ M3x6		
54		Truss head screw M4x6(Chromate)	十字穴付トラス小ネジ M4x6(クロメート)		
55		Truss head screw M6x8	十字穴付トラス小ネジ M6x8		

11C Control C
制御C

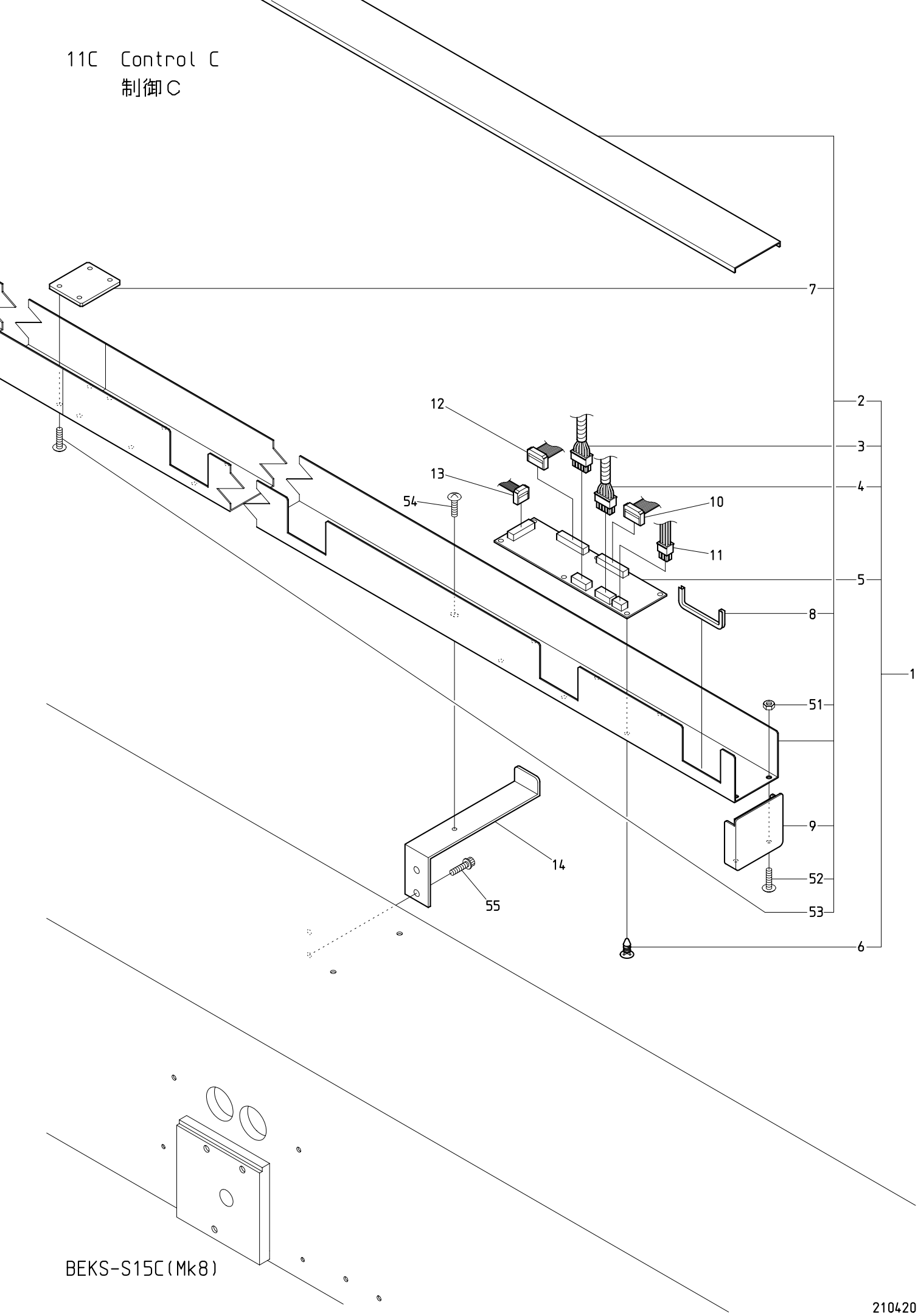

BEKS-S15C(Mk8)

210420

１１Ｃ　Control C　　(※ Depends on machine type)

制御Ｃ　　（※は機種によって異なる）

ITEM	ＬＩＳＴ No.	ＤＥＳＣＲＩＰＴＩＯＮ	部品名	Q'TY	ＮＯＴＥ
1	1UJXA1538N0EL	Tension cable set (EL) KS-S1515C P=380	テンションケーブルセット (EL) KS-S1515C P=380,片欠	1set	※
2	1UQMT15380N0	Duct(KS-15,P=380)	ダクト(KS-15,P=380) 片欠	1	※
3	EP535790	Head SOL middle harness(Z,S) L=1150	頭部SOL中間ハーネス(Z,S) L=1150	7	※
4	SG510000	Middle harness･Z12(Between duct and head)	中間ハーネス･Z12(ダクトーヘッド間)	8	※
5	EBY03920	C1113 KS 2-head duct board	C1113 KS 2頭ダクトボード	8	※
6	A9068052	Locking guard spacer KGLS-6RT	ロッキングガードスペーサ KGLS-6RT	48	※
7	RF510030	Duct connection plate	ダクト接続プレート	1	
8	KN510890	Cable duct protector	ケーブルダクトプロテクタ	16	※
9	PC510001	Duct end cover	ダクト端カバー	2	
10	EP535860	K2074,16 needle flat cable 900L(Braid)	K2074,16芯フラットケーブル900L(ヘンソ)	8	Odd number head 奇数頭部
11	1UQMK153800	Tension power cable(XS,P380,1-15T)	テンション電源ケーブル(XS,P380,1-15T)	1	※
12	EP535940	16 needle flat cable 1500L(Braid)	16芯フラットケーブル1500L(編組)	7	Even number head 偶数頭部
13	EP538160	CAN cable(BEKS-15C,CP1000)	CAN ケーブル(BEKS-15C,CP1000)	1	※
14	QF510000	Duct bracket	ダクトブラケット	6	※
51		Hex. nut M4	六角ナット M4		
52		Truss head screw M4x8	十字穴付トラス小ネジ M4x8		
53		Truss head screw M5x8	十字穴付トラス小ネジ M5x8		
54		Truss head screw M5x10	十字穴付トラス小ネジ M5x10		
55		Hex. flange socket head cap screw M6x20	フランジ付六角穴付ボルト M6x20		

12 Spool holder
糸立

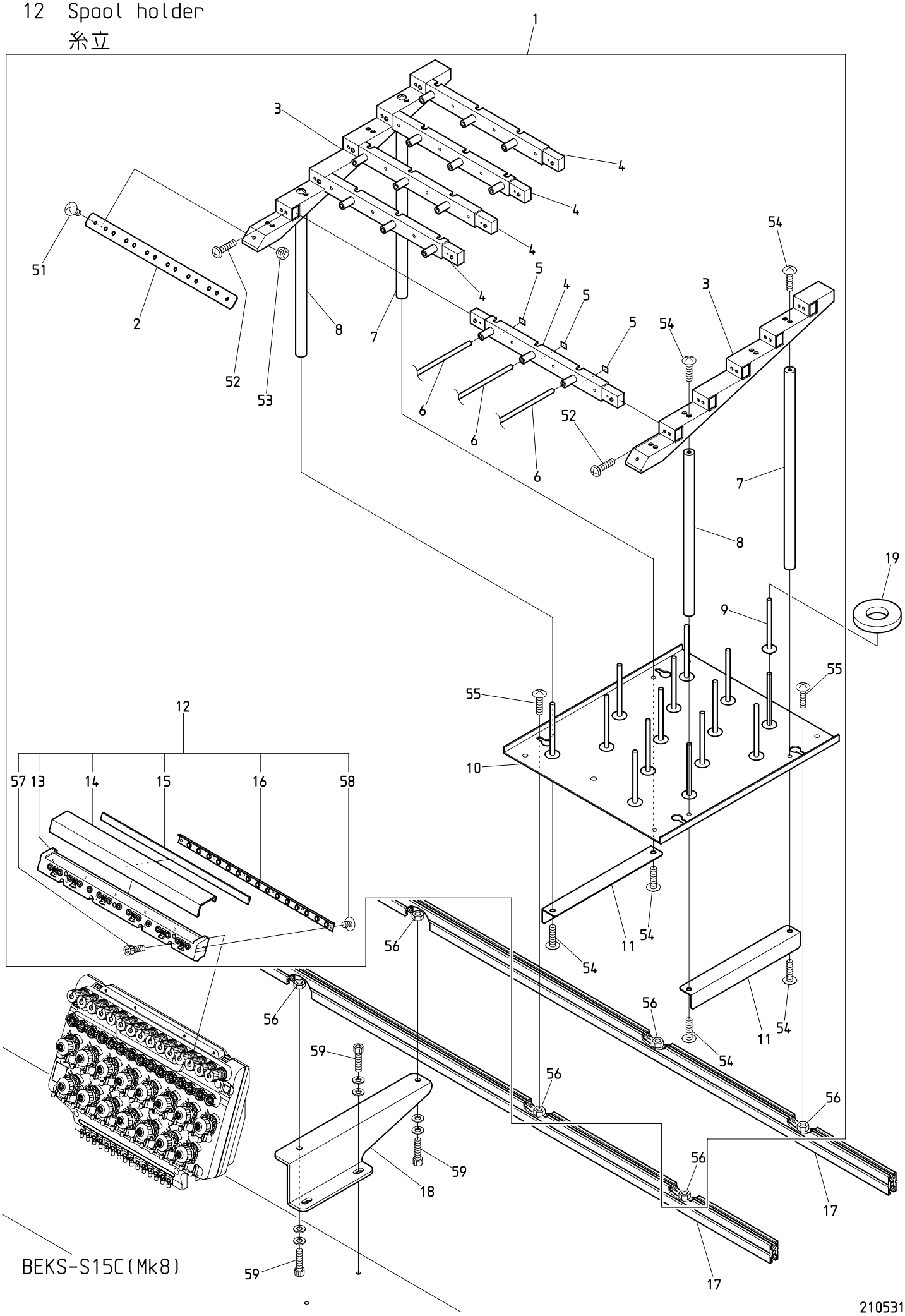

１２　Spool holder　　(H=Head Q'TY)(※ Depends on machine type)

糸立　　(H=頭数)(※は機種によって異なる)

ITEM	ＬＩＳＴ No.	ＤＥＳＣＲＩＰＴＩＯＮ	部品名	Q'TY	ＮＯＴＥ
1	JX710000	Spool holder a'ssy(BEKS-S15)	糸立テASSY(BEKS-S15)	Hx1	
2	RD710370	Hose hold bracket	ホース止メ金具	Hx1	
3	RD710340	Guide base(15 needles)	ガイドベース(15針)	Hx2	
4	RD710330	Thread guide base	上糸ガイドベース	Hx5	
5	RD710380	Number seal	番号シール	Hx1	
6	RV710050	DB3-6x4 antistatic double tube	DB3-6x4 帯電防止2層チューブ		Cut product 切断加工品
7	RD710361	Pillar B	支柱B	Hx2	
8	RD710351	Pillar A	支柱A	Hx2	
9	HT710000	Spool holder pin	糸立ピン	Hx15	
10	RD710321	Spool holder base(15 needles)	糸立テベース(15針)	Hx1	
11	RD710490	Angle	アングル	Hx2	
12	GK240000	Thread collar base a'ssy(S15)	糸ロベースASSY(S15)	Hx1	
13	GK240010	Thread collar base(S15)	糸ロベース(S15)	Hx1	
14	GK240020	Thread collar cover(S15)	糸ロカバー(S15)	Hx1	
15	GK240030	Felt(S15)	フェルト(S15)	Hx1	
16	RV240180	Tube holder(D-ZQ)	チューブホルダー(D-ZQ)	Hx1	
17	JX71002015380	Spool holder rail set(BEKS-S1515C,P380)	糸立テレールセット(BEKS-S1515C,P380)	1set	※
18	JX710010	Spool holder mounting stay(BEKS-C)	糸立テ取付ステー(BEKS-C)	8	※
19	KF710390	Spool holder felt(8x34xφ70)	糸立フェルト(8x34xφ70)	Hx15	Included items(JAPAN only) 同梱品(国内のみ)
51		Truss head screw M4x10	十字穴付トラス小ネジ M4x10		
52		Cross recessed pan head taptite B type M3x10	十字穴付ナベタップタイト Bタイプ M3x10		
53		Hex. nut M4 I	六角ナット M4 1種		
54		Truss head screw M5x12	十字穴付トラス小ネジ M5x12		
55		Truss head screw M6x12	十字穴付トラス小ネジ M6x12		
56		Hex. nut M6 I	六角ナット M6 1種		
57		Hex. socket head cap screw M3x8	六角穴付ボルト M3x8		
58		Truss head screw M3x5	十字穴付トラス小ネジ M3x5		
59		Hex. socket head cap screw M6x20(With washers)	六角穴付ボルト M6x20(平座金 バネ座金付)		

13 Lighting
照明

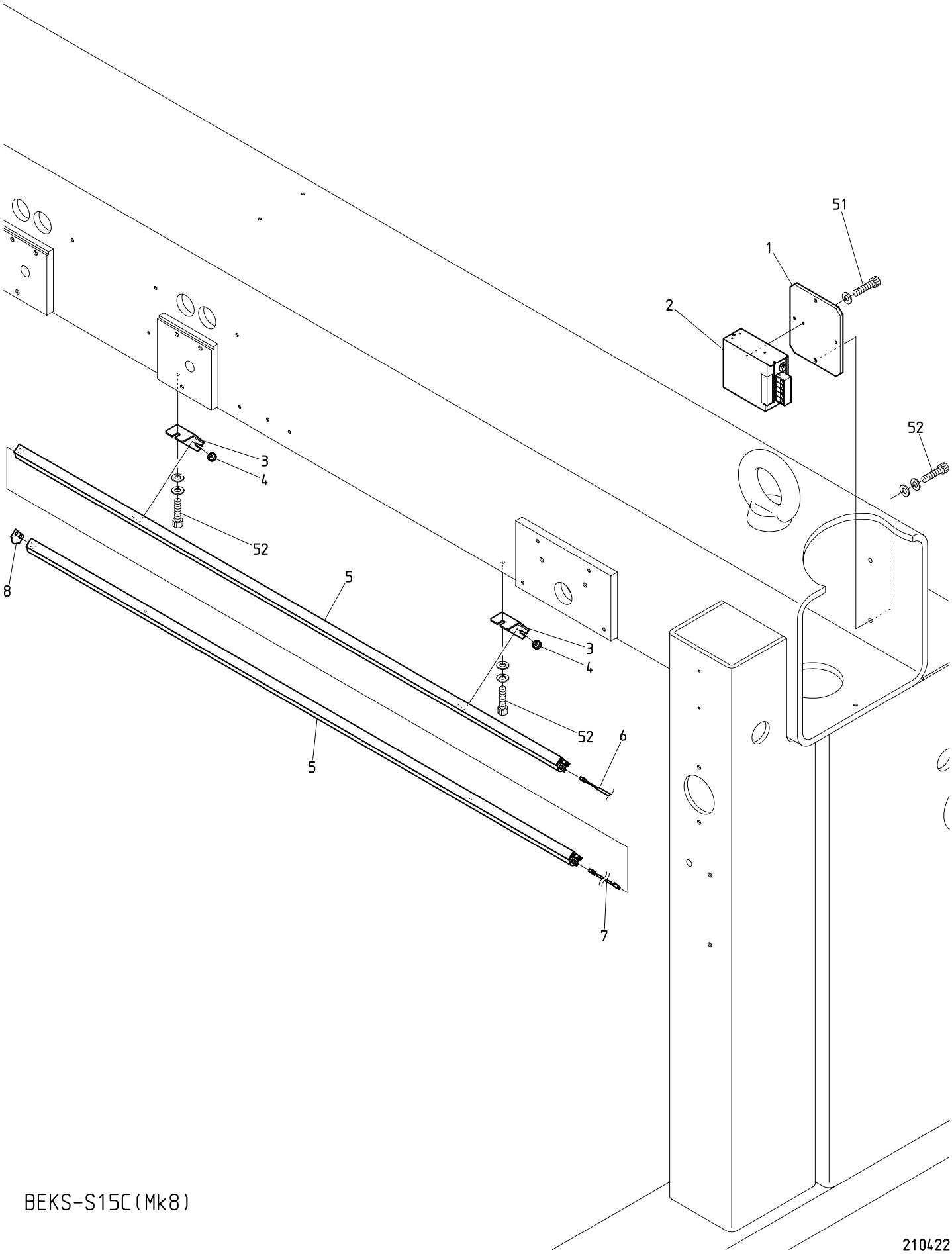

BEKS-S15C(Mk8)

210422

１３　Lighting
照明

ITEM	ＬＩＳＴ　No.	ＤＥＳＣＲＩＰＴＩＯＮ	部品名	Q'TY	ＮＯＴＥ
1	JW510170	Switching power mounting plate(BEKS)	スイッチング電源取付プレート(BEKS)	1	
2	A9067030	Power unit(PJA100F-24)	電源ユニット(PJA100F-24)	1	
3	JW510110	LED lamp mounting bracket	LED照明取付ブラケット	10	
4	A9059074	Urea resin ornamental screw No.2(White) 4x6	ユリヤ化粧ネジ゛ No.2(白) 4x6	10	
5	EP580130	LED lamp a'ssy for multi head machine	多頭機用LED照明ASSY	5	
6	JW510090	LED lamp middle cable	LED照明中間ケーブル	1	
7	JW510100	Between LED lamp middle cable	LED照明間ケーブル	3	
8	JW790000	LED lamp end seal	LED照明エンドシール	1	
51		Hex. socket head cap screw M3x6 (With spring washer)	六角穴付ボルト M3x6 (バネ座金付)		
52		Hex. socket head cap screw M6x20(With washers)	六角穴付ボルト M6x20(平座金 バネ座金付)		

I N D E X

ＬＩＳＴ No.	SECTION №	ITEM	ＬＩＳＴ No.	SECTION №	ITEM
1BJX15380380AF1	００Ａ	9	A9012127	０４Ｃ	7
1FJX15380380AH1	１０Ｂ	1	A9012127	０５	4
1PJXV380A0	０８Ｄ	8	A9012127	０７Ａ	2
1UJXA1538N0EL	１１Ｃ	1	A9012204	０１Ｃ	3
1UQMK153800	１１Ｃ	11	A9012208	０７Ａ	20
1UQMT15380N0	１１Ｃ	2	A9012373	０８Ｃ	3
3AJXF380380AEH1	００Ｂ	6	A9012421	０３	24
A1CB10306V0Z	０２Ｄ	17	A9012437	１０Ａ	2
A1CB10410E0Z	０５	9	A9012465	０２Ｄ	6
A1CB30306V0Z	０２Ｄ	12	A9012471	０４Ｄ	6
A1HS10405E0Z	０４Ｂ	23	A9012539	０４Ａ	15
A1SP10303V0Z	０４Ｅ	11	A9012540	０４Ｂ	30
A1SP10308S0Z	０４Ａ	6	A9012548	０４Ｅ	17
A2HN104V0Z	０６	13	A9012564	０４Ｅ	15
A3PW1031310V	０２Ｄ	16	A9012589	０４Ａ	23
A3PW1040810V	０６	12	A9013069	０８Ｄ	5
A3PW1041012V	０５	12	A9013070	００Ａ	11
A9010004	０７Ａ	12	A9014059	０１Ｂ	8
A9010015	０８Ｃ	4	A9014059	０７Ｂ	3
A9010056	１０Ｇ	12	A9014160	１０Ｃ	4
A9010056	１０Ｌ	14	A9014161	００Ｄ	9
A9010063	０７Ａ	3	A9014163	００Ｄ	4
A9010064	０２Ｂ	17	A9014163	００Ｅ	2
A9010070	１０Ｋ	6	A9014167	０４Ａ	13
A9010073	０３	22	A9014211	０２Ｄ	3
A9010134	１０Ｊ	14	A9014211	０４Ｂ	22
A9010134	１０Ｋ	13	A9014232	０８Ｅ	3
A9010139	０４Ｃ	14	A9014251	１１Ｂ	3
A9010144	０４Ｂ	9	A9014255	０４Ｃ	12
A9010146	０３	5	A9015011	０２Ｃ	4
A901111	０１Ａ	23	A9019157	０４Ｃ	13
A9011238	０８Ｂ	3	A9019161	００Ｃ	11
A9011239	０８Ｂ	5	A9020186	０８Ａ	1
A9011240	０８Ａ	17	A9020258	０８Ａ	14
A9011240	１０Ｇ	2	A9052028	０２Ｃ	18
A9011240	１０Ｌ	5	A9052030	１０Ｄ	18
A9011284	０１Ａ	7	A9052031	１０Ｄ	4
A9011346	０４Ｄ	8	A9052031	１０Ｊ	27
A9012002	０２Ｂ	19	A9052080	０４Ｆ	9
A9012052	１０Ｄ	15	A9052080	１１Ａ	15
A9012052	１０Ｅ	14	A9052081	０４Ｆ	4
A9012052	１０Ｊ	7	A9052081	１１Ａ	11
A9012052	１０Ｋ	7	A9053079	０７Ａ	18
A9012068	０８Ｃ	6	A9054067	１１Ａ	4
A9012127	０２Ｃ	9	A9056082	０２Ｃ	16

I N D E X

ＬＩＳＴ No.	SECTION №	ITEM	ＬＩＳＴ No.	SECTION №	ITEM
A9056086	０５	10	EP580130	１３	5
A9056087	０２Ｄ	4	EP670020	１１Ｂ	6
A9059074	１３	4	FA999052	０６	9
A9060063	０２Ｂ	8	FN070011RG	０４Ａ	31
A9060063	０７Ａ	22	GK230000	０４Ｄ	3
A9065092	０７Ａ	9	GK240000	１２	12
A9065106	０７Ａ	10	GK240010	１２	13
A9065138	０８Ａ	3	GK240020	１２	14
A9065146	０８Ｄ	4	GK240030	１２	15
A9067030	１３	2	GK240040	０６	3
A9068002	０５	1	GK240050	０６	8
A9068032	０６	23	GK240080	０６	16
A9068052	１１Ｃ	6	GK240090	０６	15
A9068146	０２Ｄ	18	GK240100	０６	17
EAY134A3	１１Ｂ	9	GK240110	０６	18
EAY144A1	１１Ａ	1	GK240120	０６	21
EAY144A2	１１Ｂ	17	GK240130	０６	20
EBY02411	１１Ｂ	13	GK240140	０６	22
EBY03202	１１Ｂ	12	GK240150	０６	6
EBY03243	１１Ｂ	11	GK240191	０６	7
EBY03380	１１Ｂ	14	GK240210	０６	5
EBY03470	１１Ｂ	19	GK240310	０６	25
EBY03800	１１Ｂ	15	GK240320	０６	24
EBY03810	１１Ｂ	18	GK240330	０６	26
EBY03820	１１Ｂ	16	GK240340	０６	27
EBY03830	１１Ａ	3	GK240350	０６	28
EBY03900	０６	4	GK240360	０６	11
EBY03910	１１Ｂ	21	GK240370	０４Ｆ	11
EBY03920	１１Ｃ	5	GK240380	０６	2
EBY03970	０７Ａ	19	GK250000	０４Ｆ	10
EDY00350	１０Ｇ	14	GK250030P380	０４Ｆ	3
EDY00350	１０Ｌ	16	GK250040P380	０４Ｆ	6
EDY00720	０１Ｃ	7	GR210001	０１Ｂ	2
EDY00751	１１Ｂ	10	GR210020	０１Ａ	2
EDY00970	１１Ａ	2	GR210020	０１Ｂ	9
EDY01170	１１Ｂ	23	GR210030	０１Ａ	15
EDY01180	０２Ｂ	12	GR210080	０１Ａ	4
EP535790	１１Ｃ	3	GR210090	０１Ａ	12
EP535860	０６	1	GR210100	０１Ａ	6
EP535860	１１Ｃ	10	GR210110	０１Ａ	8
EP535940	１１Ｃ	12	GR210120	０１Ａ	10
EP536381	０２Ｄ	9	GR210130	０１Ａ	5
EP537270	０２Ｄ	14	GR210140	０１Ａ	11
EP537991	０２Ｂ	7	GR210150	０１Ａ	9
EP538160	１１Ｃ	13	GR210160	０１Ｂ	7

I N D E X

ＬＩＳＴ No.	SECTION №	ITEM	ＬＩＳＴ No.	SECTION №	ITEM
GR210170	０１Ｂ	3	HB310260	０８Ａ	8
GR270001	０１Ｂ	6	HB310260	０８Ｄ	1
GR270001	０２Ａ	1	HB320070	１０Ｌ	2
GR270011	０２Ａ	6	HB320070	１０Ｌ	7
GR270020	０２Ａ	2	HB560061	０５	16
GR270030	０２Ａ	3	HB560212	０５	15
GR270040	０２Ａ	4	HH481932	１０Ｈ	1
GR270050	０２Ａ	5	HH481932	１０Ｌ	3
GR270060	０２Ａ	7	HH481970	１０Ｊ	12
GR270070	０２Ａ	8	HH481970	１０Ｋ	11
GR270080	０２Ａ	10	HH481980	１０Ｄ	10
GR270091	０１Ｂ	5	HH481980	１０Ｅ	9
GR270102	０１Ｂ	11	HH481980	１０Ｊ	16
GR270111	０１Ｂ	15	HH481980	１０Ｋ	15
GR270121	０１Ｂ	13	HM140120	００Ａ	10
GR270132	０１Ｂ	14	HM270010	０２Ｂ	21
GR270140	０１Ｂ	12	HP220712	０１Ａ	13
GR270150	０１Ｂ	10	HP321082	０１Ａ	3
GR270190	０２Ａ	9	HP321090	０１Ａ	1
GR270200	０２Ｂ	1	HP321100	０８Ｂ	8
GR270210	０２Ｂ	10	HP321140	１０Ｄ	1
GR270220	０２Ｂ	16	HP321140	１０Ｅ	1
GR270230	０２Ｂ	18	HP321710	０１Ｃ	8
GR270240	０２Ｂ	11	HP321720	０１Ｃ	5
GR270250	０２Ｂ	9	HS210021	０１Ａ	22
GR270260	０２Ｂ	2	HS220010	０１Ａ	16
GR270270	０２Ｂ	6	HT220061	０１Ａ	14
GR270280	０２Ｂ	5	HT230120	０４Ａ	27
GR270290	０２Ｂ	3	HT230221	０４Ｄ	4
GR270300	０２Ｂ	13	HT230341	０４Ｃ	11
GR270310	０２Ｂ	22	HT230640	０４Ｂ	17
GR270320	０２Ｂ	14	HT230750	０４Ｂ	8
GR270330	０２Ｂ	4	HT230760	０４Ｂ	13
GR270340	０２Ｂ	15	HT240180	０６	14
HB230070	０３	13	HT270063	０４Ｅ	8
HB230080	０３	12	HT710000	１２	9
HB230262	０４Ｂ	28	HV310050	０８Ａ	7
HB230271	０４Ｂ	25	HV310070	０８Ｂ	6
HB230620	０３	16	JG120010	００Ａ	6
HB230751	０４Ａ	4	JH250010	０２Ｃ	1
HB230800	０３	1	JW250001	１１Ａ	6
HB310070	０８Ａ	15	JW250010	１１Ａ	10
HB310070	０８Ｂ	1	JW250020	１１Ａ	7
HB310080	０８Ｃ	2	JW510001	１１Ａ	9
HB31008A0	０８Ｃ	5	JW510010	１１Ａ	5

I N D E X

ＬＩＳＴ No.	SECTION №	ITEM	ＬＩＳＴ No.	SECTION №	ITEM
JW510020	１１Ａ	8	JX480010	１０Ｅ	19
JW510090	１３	6	JX480030	１０Ｂ	13
JW510100	１３	7	JX480090	１０Ｄ	2
JW510110	１３	3	JX480090	１０Ｅ	2
JW510170	１３	1	JX480100	１０Ｆ	1
JW790000	１３	8	JX480110	１０Ｆ	3
JX120010	００Ａ	2	JX480120	１０Ｆ	2
JX140010	００Ｂ	4	JX480130	１０Ｄ	7
JX140020	００Ｂ	3	JX480140	１０Ｅ	6
JX140030	００Ｂ	7	JX480150	１０Ｄ	6
JX140040	００Ｃ	10	JX480150	１０Ｅ	5
JX140050	００Ｃ	8	JX480160	１０Ｂ	9
JX140060	００Ｃ	9	JX490010	１０Ｇ	5
JX140070	００Ｃ	7	JX710000	１２	1
JX140080	００Ｄ	1	JX710010	１２	18
JX140090	００Ｂ	1	JX71002015380	１２	17
JX140100	００Ｂ	2	JX730010H45	１０Ｃ	5
JX140110	００Ｄ	2	JX730020H45	１０Ｃ	8
JX210010	０１Ｂ	1	JX730030H45	１０Ｃ	6
JX250010	０８Ａ	11	JZ510100	１１Ｂ	24
JX250020	０８Ａ	10	JZ510110	１１Ｂ	22
JX250030	０８Ａ	16	JZ510120	１１Ｂ	20
JX250040	０８Ｃ	10	KC320830	０８Ｂ	9
JX250050	０８Ｂ	4	KC330510	０２Ｂ	20
JX250061	０８Ｂ	2	KF220230	０１Ａ	18
JX250070	００Ｂ	5	KF220243	０１Ａ	21
JX250080	１０Ｉ	3	KF220290	０１Ａ	20
JX250090	１０Ｉ	6	KF220530	０１Ｂ	17
JX250100	１０Ｉ	4	KF220670	０１Ａ	19
JX250110	１０Ｉ	2	KF220711	０１Ｂ	16
JX250120	１０Ｉ	1	KF221020	０１Ｂ	18
JX250130	１０Ｉ	5	KF230501	０３	7
JX250141	１０Ｇ	1	KF230531	０４Ｃ	8
JX250150	１０Ｌ	1	KF230531	０５	5
JX250160	０８Ｄ	7	KF230680	０３	8
JX250190	１０Ｇ	15	KF232130	０４Ａ	26
JX310010	０８Ａ	9	KF710390	１２	19
JX310020	０８Ｂ	7	KF730500	１０Ｂ	2
JX310030	０８Ｃ	9	KL220140	０１Ａ	17
JX310040	０８Ｃ	8	KL270450	０２Ｃ	15
JX310050	０８Ｃ	1	KN272401	０２Ｃ	20
JX310060	０８Ｄ	3	KN272401	０５	11
JX310070	０８Ｄ	2	KN310010	０８Ａ	2
JX330012	０７Ｂ	1	KN313672	０８Ａ	5
JX480010	１０Ｄ	23	KN510890	１１Ｃ	8

I N D E X

ＬＩＳＴ No.	SECTION №	ITEM	ＬＩＳＴ No.	SECTION №	ITEM
KN540510	０６	10	QK230210	０３	10
KR480100	１０Ｇ	11	QK230220	０３	17
KR480100	１０Ｌ	13	QK230230	０３	15
KV230040	０４Ａ	19	QK230240	０３	14
KX330160	０７Ａ	4	QK230250	０３	6
KX510140	０４Ｆ	8	QK230260	０３	2
KX510140	１１Ａ	14	QK230271	０３	4
LA730590	１０Ａ	9	QK230281	０４Ｄ	7
LA730610	１０Ａ	7	QK230291	０４Ａ	21
LA730630	１０Ａ	8	QK230300	０４Ａ	3
LA730650	１０Ａ	6	QK230311	０４Ａ	5
MK230080	０４Ｃ	2	QK230320	０４Ｃ	15
MS510140	０２Ｄ	10	QK230350	０４Ａ	24
MS510150	０２Ｄ	11	QK230360	０４Ａ	9
MS510160	０２Ｄ	13	QK230370	０４Ａ	17
MS510170	０２Ｄ	15	QK230380	０４Ａ	16
NF210110	０１Ｂ	4	QK230390	０４Ａ	8
PC510001	１１Ｃ	9	QK230440	０４Ｄ	1
PF270040	０４Ｅ	9	QK230451	０４Ａ	14
PF270050	０４Ｅ	7	QK230470	０４Ａ	7
PF270060	０４Ｅ	12	QK230480	０４Ａ	18
QF510000	１１Ｃ	14	QK230493	０４Ａ	10
QH230230	０４Ｂ	11	QK230501	０４Ａ	11
QH230470	０３	21	QK230511	０３	9
QH230480	０３	23	QK230520	０４Ａ	1
QH230490	０３	19	QK230530	０４Ａ	22
QJ250283	０４Ｆ	1	QK230561	０４Ａ	20
QJ310050	０２Ｃ	7	QK230592	０４Ａ	2
QK210004	０２Ｃ	3	QK230601	０３	11
QK230000	０４Ｂ	29	QK230650	０４Ｂ	20
QK230010	０４Ｂ	27	QK230660	０４Ｃ	5
QK230021	０４Ｂ	24	QK230673	０４Ｂ	18
QK230031	０４Ｂ	26	QK230680	０４Ｃ	4
QK230040	０４Ｃ	1	QK230710	０４Ｂ	7
QK230050	０４Ｂ	21	QK230870	０４Ｄ	9
QK230061	０４Ｂ	2	QK230880	０４Ｂ	6
QK230070	０４Ｂ	16	QK230890	０４Ｂ	4
QK230082	０４Ｂ	10	QK230960	０４Ａ	12
QK230093	０４Ｂ	19	QK231030	０２Ｃ	22
QK230112	０４Ｂ	3	QK240003	０５	2
QK230121	０４Ｂ	5	QK240012	０５	7
QK230151	０４Ｃ	6	QK240020	０５	14
QK230170	０４Ｂ	1	QK240040	０５	6
QK230183	０４Ｄ	2	QK240052	０５	13
QK230190	０４Ｄ	5	QK240061	０５	17

I N D E X

LIST No.	SECTION №	ITEM	LIST No.	SECTION №	ITEM
QK240360	０５	8	RF480082	１０Ｊ	19
QK240371	０５	3	RF480082	１０Ｋ	18
QK250000	０４Ｆ	2	RF480092	１０Ｊ	13
QK250013	０２Ｃ	2	RF480092	１０Ｋ	12
QK250020	０２Ｃ	6	RF480101	１０Ｄ	9
QK250031	０２Ｃ	5	RF480101	１０Ｅ	8
QK250161	０４Ｄ	11	RF480101	１０Ｊ	17
QK250170	０４Ｄ	12	RF480101	１０Ｋ	16
QK250420	０４Ｆ	5	RF480140	１０Ｄ	14
QK250550	０４Ｄ	10	RF480140	１０Ｅ	13
QK270000	０２Ｃ	13	RF480140	１０Ｋ	4
QK270012	０２Ｃ	14	RF480261	１０Ｄ	11
QK270021	０２Ｃ	19	RF480261	１０Ｅ	10
QK270031	０２Ｃ	17	RF480261	１０Ｊ	11
QK270041	０２Ｃ	11	RF480261	１０Ｋ	10
QK270050	０２Ｃ	12	RF480900	１０Ｊ	20
QK270070	０２Ｃ	21	RF480900	１０Ｋ	19
QK270100	０２Ｄ	8	RF480910	１０Ｊ	15
QK270110	０２Ｄ	2	RF480910	１０Ｋ	14
QK270120	０２Ｄ	7	RF490011	１０Ｇ	3
QK270130	０２Ｄ	5	RF490011	１０Ｌ	6
QK270150	０４Ｅ	6	RF490021	１０Ｇ	13
QK270173	０２Ｃ	8	RF490021	１０Ｌ	15
QK270201	０４Ｅ	16	RF490041	１０Ｇ	7
QK270210	０４Ｅ	18	RF490041	１０Ｌ	10
QK270250	０２Ｄ	1	RF490051	１０Ｇ	9
QK270271	０４Ｅ	5	RF490051	１０Ｌ	11
QK270360	０２Ｃ	10	RF490061	１０Ｇ	8
QK330011	０７Ａ	1	RF490061	１０Ｌ	9
QK330020	０７Ｂ	4	RF490071	１０Ｇ	4
QK330041	０７Ｂ	5	RF490071	１０Ｌ	4
QK330122	０７Ｂ	2	RF490080	１０Ｇ	10
QL250191	００Ａ	1	RF490080	１０Ｌ	12
QL310160	０８Ａ	12	RF510030	１１Ｃ	7
RD270020	０４Ｅ	19	RH230271	０３	18
RD270041	０４Ｅ	20	RH230330	０３	25
RD710321	１２	10	RH230440	０４Ａ	28
RD710330	１２	4	RH230450	０４Ａ	29
RD710340	１２	3	RH230460	０４Ａ	30
RD710351	１２	8	RH230610	０３	3
RD710361	１２	7	RJ250040	１０Ｃ	11
RD710370	１２	2	RJ250130	０８Ｅ	1
RD710380	１２	5	RJ450021	１０Ｊ	10
RD710490	１２	11	RJ480041	１０Ｋ	1
RF450041	１０Ｊ	25	RJ480051	１０Ｊ	8

I N D E X

ＬＩＳＴ No.	SECTION №	ITEM	ＬＩＳＴ No.	SECTION №	ITEM
RJ480051	１０Ｋ	8	RR730300	１０Ｂ	8
RJ480061	１０Ｋ	5	RR730310	１０Ｂ	7
RJ480070	１０Ｋ	2	RR730320	１０Ｂ	6
RJ480080	１０Ｊ	18	RV240180	１２	16
RJ480080	１０Ｋ	17	RV710050	１２	6
RJ720011	００Ｃ	3	SC120010	００Ａ	12
RJ720020	００Ｃ	4	SC120040	００Ａ	4
RJ720030	００Ｃ	5	SC140020	００Ａ	8
RJ720040	００Ｃ	6	SC140020	００Ｅ	1
RJ720050	００Ｃ	2	SC140031	００Ａ	5
RN230020	０３	20	SC140031	００Ｄ	5
RN320010	０８Ｄ	6	SC140041	００Ｄ	6
RQ120080	００Ａ	7	SC140041	００Ｅ	4
RR230131	０４Ｂ	12	SC140120	００Ｄ	8
RR230140	０４Ｂ	15	SC210001	０１Ａ	24
RR230151	０４Ｂ	14	SC210010	０１Ａ	25
RR240390	０６	19	SC250080	０１Ｃ	4
RR250013	１０Ｌ	17	SC330131	０１Ｃ	6
RR250211	０８Ｅ	2	SC480040	１０Ｊ	21
RR310001	０８Ａ	6	SC480040	１０Ｋ	20
RR310010	０８Ａ	4	SC730092	１０Ａ	3
RR310040	０８Ｃ	7	SC730102	１０Ａ	4
RR310090	０８Ａ	13	SC730111	１０Ａ	5
RR320041	１０Ｇ	6	SF730030	１０Ｃ	1
RR320041	１０Ｌ	8	SF790150	０４Ｆ	7
RR450000	１０Ｊ	24	SF790150	１１Ａ	13
RR450010	１０Ｊ	26	SG230180	０４Ｃ	9
RR480080	１０Ｄ	16	SG230190	０４Ｃ	10
RR480080	１０Ｅ	15	SG230220	０４Ａ	25
RR480080	１０Ｋ	3	SG230270	０４Ｃ	3
RR48029A45G	１０Ｄ	8	SG230290	０４Ｅ	2
RR48029A45G	１０Ｅ	7	SG330010	０４Ｅ	3
RR510390	１１Ｂ	25	SG330020	０４Ｅ	1
RR510550	１１Ｂ	26	SG330020	０７Ｂ	7
RR520001	１１Ｂ	1	SG330030	０７Ｂ	6
RR520010	１１Ｂ	5	SG330041	０４Ｅ	4
RR520021	１１Ｂ	4	SG330060	０７Ａ	11
RR520030	１１Ｂ	2	SG330071	０７Ａ	13
RR520070	１１Ｂ	7	SG330080	０７Ａ	14
RR520080	１１Ｂ	8	SG330090	０７Ａ	15
RR730010	１０Ｃ	2	SG330100	０７Ａ	8
RR730020	１０Ｃ	3	SG330112	０７Ａ	5
RR730031	１０Ｃ	9	SG330120	０７Ａ	7
RR730050	１０Ｂ	5	SG330131	０７Ａ	21
RR730150	１０Ｃ	7	SG330141	０７Ａ	6

I N D E X

LIST No.	SECTION №	ITEM	LIST No.	SECTION №	ITEM
SG330152	07A	16	SM480290	10D	20
SG330351	07A	17	SM480290	10E	16
SG510000	11C	4	SM480300	10B	15
SJ140000	00E	3	SM480310	10B	10
SJ140010	00D	3	SM480321	10B	14
SJ140121	00D	10	SM720001	00C	1
SJ140132	00D	11	SN510110	11A	12
SJ140220	00D	12	SV330080	01C	1
SJ270220	01C	2	SV330080	02B	23
SK480251	10D	13	ZFR92300290A38A	10A	1
SK480251	10E	12			
SL230081	04A	32			
SL270040	04E	14			
SL270130	04E	13			
SL270150	04E	10			
SM120000	00A	3			
SM140040	00E	5			
SM140050	00D	7			
SM450001	10D	17			
SM450011	10D	19			
SM470010	10H	2			
SM470020	10H	3			
SM470120	10H	5			
SM470130	10H	4			
SM480020	10B	3			
SM480031	10B	4			
SM48004A380	10B	11			
SM48005A380	10B	12			
SM480080	10D	21			
SM480080	10E	17			
SM480090	10D	22			
SM480090	10E	18			
SM480121	10D	12			
SM480121	10E	11			
SM480130	10D	5			
SM480130	10E	4			
SM480140	10D	3			
SM480140	10E	3			
SM48020C380	10J	23			
SM48020C380	10K	22			
SM480210	10J	9			
SM480210	10K	9			
SM480220	10J	22			
SM480220	10K	21			
SM48023A380	10C	10			